Operator Manual

Onan P2500i Inverter

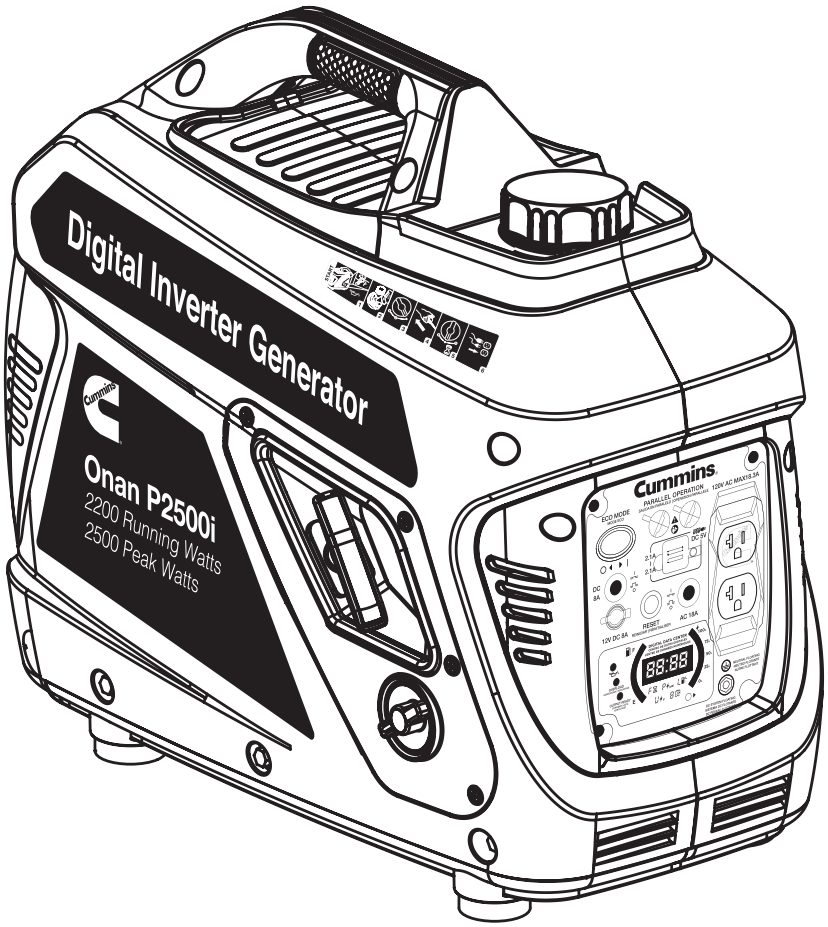

English
Original Instructions

8-2024

A062R850 (Issue 7)

INTRODUCTION

TABLE OF CONTENTS

INTRODUCTION

DISCLAIMERS....2
ALL RIGHTS RESERVED....2
SPECIFICATIONS....3

SAFETY

SAFETY DEFINITIONS....4
SAFETY SYMBOLS....4
SAFETY INSTRUCTIONS....5
SAFETY LABELS AND DECALS....7
CONTROL PANEL COMPONENTS....8
LED DATA DISPLAY....9
GENERATOR COMPONENTS....10

ASSEMBLY

CARTON CONTENTS....11
INITIAL OIL FILL....11
FUEL....12

OPERATION

GENERATOR LOCATION....13
GROUNDING....13
HIGH ALTITUDE OPERATION....13
FREQUENCY OF USE....14
BEFORE STARTING THE GENERATOR....14
STARTING THE ENGINE....14
STOPPING THE ENGINE....14
ECO MODE....14
AC CIRCUIT BREAKER....15
OVERLOAD RESET....15
POWER MANAGEMENT....16
EXTENSION CORDS....16
PARALLEL OPERATION....17
TRANSPORTING....17

MAINTENANCE

MAINTENANCE SCHEDULE....18
MAINTENANCE REPLACEMENT PARTS....18
ENGINE SERVICE PANEL....18
AIR FILTER MAINTENANCE....18
ENGINE OIL LEVEL CHECK....19
ENGINE OIL CHANGE....20
SPARK PLUG MAINTENANCE....20
INVERTERS....20
SPARK ARRESTOR SERVICE....21
STORAGE....21
VALVE CLEARANCE....22

TROUBLESHOOTING

TROUBLESHOOTING....23

EXPLODED VIEWS AND PARTS LISTS

ENGINE EXPLODED VIEW....24
ENGINE PARTS LIST....25
GENERATOR EXPLODED VIEW....27
GENERATOR PARTS LIST....28

SCHEMATICS

SCHEMATICS....30

ESPAÑOL....31
FRANÇAIS....56

⚠ **WARNING:** Operating, servicing, and maintaining this equipment can expose you to chemicals including engine exhaust, carbon monoxide, phthalates, and lead, which are known to the State of California to cause cancer and birth defects or other reproductive harm. To minimize exposure, avoid breathing exhaust, and wear gloves or wash your hands frequently when servicing this equipment. For more information go to www.P65warnings.ca.gov.

DISCLAIMERS

All information, illustrations, and specifications in this manual were in effect at the time of publishing. The illustrations used in this manual are intended as representative reference views **only**. We reserve the right to make any specification or design change without notice.

ALL RIGHTS RESERVED

All rights reserved. No reproduction allowed in any form without written permission from without the written permission of Cummins Inc.

⚠ DANGER	
	Read this manual before using or performing maintenance on this product. Failure to follow the instructions and safety precautions in this manual can result in serious injury or death.

SAVE THESE INSTRUCTIONS

SPECIFICATIONS

Specifications	
Running Watts:	2200
Peak Watts:	2500
Rated Voltage:	120V
Rated frequency:	60 Hz
Phase:	Single phase
Total Harmonic Distortion:	≤ 3%
Engine Displacement:	98 cc
Starting Type:	Recoil
Fuel Capacity:	1 Gallon (3.8 L)
Fuel Type:	87–93 octane*
Oil Capacity:	0.37 US qt (0.35 L)
Oil Type:	10W-30
Spark Plug:	A064D659 (E6RTC)
Spark Plug Gap:	0.024 – 0.032 in. (0.60 – 0.80 mm)
Valve Intake Clearance:	0.0031 – 0.0047 in. (0.08 – 0.12 mm)
Valve Exhaust Clearance:	0.0051 – 0.0067 in. (0.13 – 0.17 mm)
AC Grounding System:	Floating neutral
Voltage Regulator:	Digital
Alternator Type:	Permanent magnet
Maximum Ambient Temperature:	104°F (40°C)
Certifications:	• EPA

***Ethanol content of 10% or less. DO NOT use E15 or E85.

NOTICE

This product is designed and rated for continuous operation at ambient temperatures up to 104°F (40°C). If needed, this product can be operated at temperatures ranging from 5°F (15°C)–122°F (50°C) for short periods. If the product is exposed to temperatures outside of this range during storage, it should be brought back within this range before operation. This product **must ALWAYS** be operated outdoors in a well-ventilated area and away from doors, windows, and other vents.

Maximum wattage and current are subject to and limited by such factors as fuel BTU content, ambient temperature, altitude, engine conditions, etc. Maximum power decreases about 3.5% for each 1,000 feet above sea level, and will also decrease about 1% for each 10°F (6°C) above 60°F (16°C) ambient temperature.

PRODUCT REGISTRATION

To ensure trouble-free warranty coverage, it is important you register your Cummins generator.

You can register your product on-line at:
www.cummins.com/support/product-registration

For Your Records

Date of Purchase: _____

Model Number: _____

Serial Number: _____

Place of Purchase: _____

IMPORTANT: Keep your purchase receipt for trouble-free warranty coverage.

To register your inverter you will need to locate the following information:

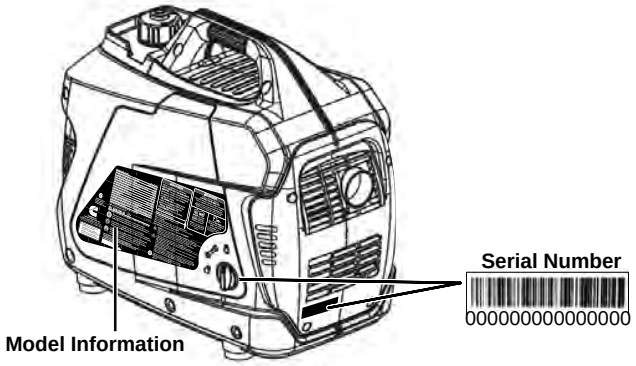

For Your Records

Date of Purchase: _____

Model Number: _____

Serial Number: _____

Place of Purchase: _____

IMPORTANT: Keep your purchase receipt for trouble-free warranty coverage.



1-800-CUMMINS
(1-800-286-6467)

Copyright © 2024 Cummins Inc.

SAFETY

SAFETY DEFINITIONS

The words DANGER, WARNING, CAUTION and NOTICE are used throughout this manual to highlight important information. Make sure that the meanings of this safety information is known to all who operate, perform maintenance on, or are near the generator.



This safety alert symbol appears with most safety statements. It means attention, be alert, your safety is involved! Please read and follow the message that follows the safety alerts symbol.

⚠ DANGER

Indicates a hazardous situation which, if not avoided, will result in death or serious injury.

⚠ WARNING

Indicates a hazardous situation which, if not avoided, could result in death or serious injury.

⚠ CAUTION

Indicates a hazardous situation which, if not avoided, could result in minor or moderate injury.

NOTICE

Indicates a situation which can cause damage to the generator, personal property, and/or the environment, or cause the equipment to operate improperly.

Note: Indicates a procedure, practice or condition that should be followed for the generator to function in the manner intended.

SAFETY SYMBOLS

Follow all safety information contained in this manual and on the generator.

Symbol	Description
	Safety Alert Symbol
	Electrocution Hazard
	Asphyxiation Hazard
	Burn Hazard. **DO NOT** touch hot surfaces.
	Electrical Shock Hazard
	Fire Hazard
	Maintain Safe Distance
	Lifting Hazard
	Read Manufacturer’s Instructions
	Do Not Operate in Wet Conditions

Copyright © 2024 Cummins Inc.

SAFETY INSTRUCTIONS

CORRECT USE

Example location to reduce risk of carbon monoxide poisoning

- ONLY use outside and downwind, far away from windows, doors and vents.
- Direct exhaust away from occupied spaces

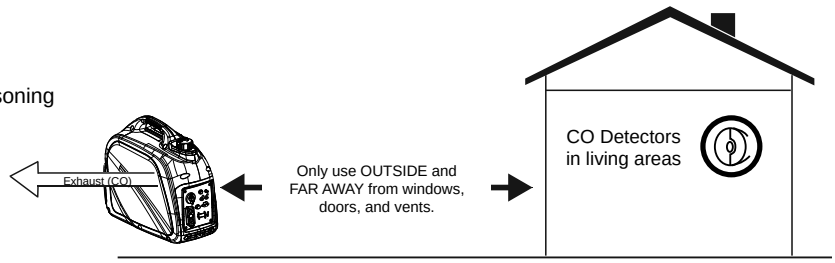

INCORRECT USE

DO NOT operate in any of the following locations:

- Near any door, window, or vent
- Garage
- Basement
- Crawl Space
- Living Area
- Attic
- Entry Way
- Porch
- Mudroom

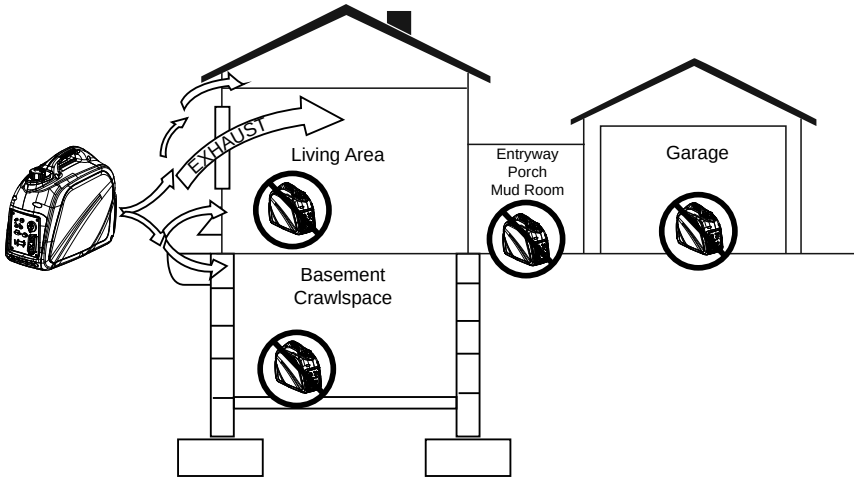

NOTICE

Install battery-powered carbon monoxide detectors or plug-in carbon monoxide detectors with battery back-up in living areas.

⚠ DANGER

Using a generator indoors CAN KILL YOU IN MINUTES. Generator exhaust contains carbon monoxide. This is a poison you cannot see or smell.



NEVER use inside a home or garage, EVEN IF doors and windows are open.

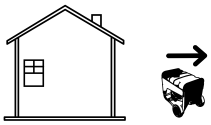

Only use OUTSIDE and far away from windows, doors, and vents.

⚠ DANGER

Fire and electrocution hazard. **DO NOT** connect to a building's electrical system unless the generator and transfer switch have been properly installed and the electrical output has been verified by a qualified electrician. The connection **must** isolate the generator power from utility power and **must** comply with all applicable laws and electrical codes.

⚠ DANGER

Electrocution hazard. **NEVER** use the generator in a location that is wet or damp. **NEVER** expose the generator to rain, snow, water spray, or standing water while in use. Protect the generator from all hazardous weather conditions. Moisture or ice can cause a short circuit or other malfunction in the electrical circuit.

Copyright © 2024 Cummins Inc.

GENERAL SAFETY PRECAUTIONS

- **NEVER** use the generator to power medical support equipment.
- **DO NOT** operate the generator when you are tired or under the influence of drugs, alcohol, or medication.
- **DO NOT** use generator with electrical cords which are worn, frayed, bare, or otherwise damaged. **ALWAYS** use grounded extension cords.
- All electrical tools and appliances operated from this generator **must** be properly grounded by use of a third wire or be double-insulated.
- When a generator is used to supply a building wiring system the generator **must** be installed by a qualified electrician and connected to a transfer switch as a separately derived system in accordance with NFPA 70, National Electrical Code.
- If you begin to feel sick, dizzy, or weak while using the generator, move to fresh air IMMEDIATELY. See a doctor, as you can have carbon monoxide poisoning.
- Only use OUTSIDE and far away from windows, doors, and vents as recommended by the US Department of Health and Human Services Centers for Disease Control and Prevention. Your specific home and/or wind conditions may require additional distance.
- While operating and storing, keep at least five feet of clearance on all sides of the generator, including overhead. Allow the generator to cool a minimum of 30 minutes before storage. Heat created by the muffler and exhaust gases could be hot enough to cause serious burns and/or ignite combustible objects.
- **DO NOT** touch the muffler or engine. They are very HOT and will cause severe burns. **DO NOT** put body parts or any flammable or combustible materials in the direct path of the exhaust.
- **ALWAYS** remove any tools or other service equipment used during maintenance away from the generator before operating.
- Avoid skin contact with engine oil or gasoline. Wear protective clothing and equipment. Wash all exposed skin with soap and water.

FUEL SAFETY

- Store fuel in a container approved for gasoline.
- Only fill fuel tank with gasoline.
- Keep sparks, open flames or other form of ignition (such as match, cigarette, static electric source) away when refueling.
- **DO NOT** allow the generator's gas tank to overflow when filling.
- Check for fuel leaks after refueling. **NEVER** operate the engine if a fuel leak is discovered.
- Shut down the engine and allow it to cool for two minutes before adding gasoline or oil to the generator.
- **NEVER** remove the fuel cap when the generator is running. Shut off the engine and allow the unit to cool at least five minutes. Remove the fuel cap slowly to release pressure, keep fuel from escaping around the cap, and to avoid the heat from the muffler igniting fuel vapors. Tighten the fuel cap securely after refueling.
- Wipe spilled fuel from the unit. **NEVER** attempt to burn off spilled fuel.
- **NEVER** overfill the fuel tank. Leave room for fuel to expand. Overfilling the fuel tank can result in a sudden overflow of gasoline and result in spilled gasoline coming in contact with HOT surfaces.
- Spilled fuel can ignite. If fuel is spilled on the generator, wipe up any spills immediately. Dispose of rag properly. Allow area of spilled fuel to dry before operating the generator.
- Wear eye protection while refueling.
- **NEVER** use gasoline as a cleaning agent.
- Store any containers containing gasoline in a well-ventilated area, away from any combustibles or source of ignition. **DO NOT** store gasoline near furnaces, water heaters, or any other appliances that produce heat or have automatic ignitions.
- **NEVER** touch an operating inverter if the inverter is wet or if you have wet hands.
- **NEVER** operate the inverter in highly conductive areas such as around metal decking or steel works.
- **NEVER** touch live terminals or bare wires while the inverter is operating.
- **NEVER** modify the inverter.
- **NEVER** operate the inverter if it vibrates at high levels, if engine speed changes greatly, or if the engine misfires often.
- **ALWAYS** disconnect tools or appliances from the inverter before starting.
- **NEVER** operate the inverter if powered items overheat, electrical output drops, there is sparking, flames or smoke coming from the inverter, or if the receptacles are damaged.

Copyright © 2024 Cummins Inc.

GASOLINE AND GASOLINE VAPOR (GAS)

⚠ DANGER

Fire and explosion hazard. Gasoline is highly explosive and flammable and can cause severe burns or death.

- In case of a gas fire, do not attempt to extinguish the flame if the fuel valve is in the gas position. Introducing an extinguisher to a generator with an open fuel valve could create an explosion hazard.
- Gas has a distinctive odor, this will help detect potential leaks quickly.
- Gas vapors can cause a fire if ignited.
- Gasoline is a skin irritant and needs to be cleaned up immediately if it comes in contact with the skin.

When starting the generator:

- Make sure that the fuel cap, air filter, spark plug, fuel lines, and exhaust system are properly in place.
- If you spill any gasoline on the tank, allow it to fully evaporate before operating.
- Make sure the generator is on a flat surface before operating.

When transporting or servicing the generator:

- Disconnect the spark plug wire to prevent accidental starting.

When storing the generator:

- Store away from sparks, open flames, pilot lights, heat, and other sources of ignition.

SAFETY LABELS AND DECALS



CONTROL PANEL COMPONENTS

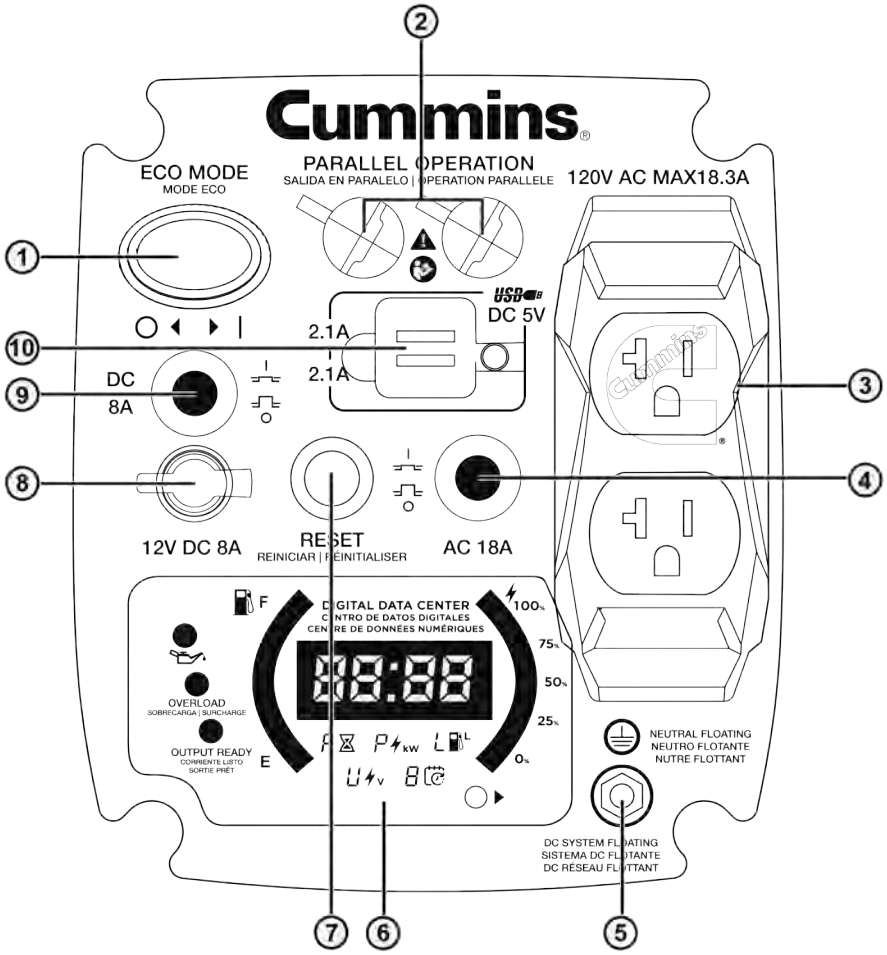

1. **ECO Mode:** ECO mode minimizes fuel consumption and noise by adjusting the engine RPM to the minimum required for the current load.
2. **Parallel Operation Outlets:** A compatible Cummins Inverter Generator can be connected for additional power output.
3. **120 Volt AC, 20 Amp Duplex NEMA 5-20R Receptacle:** Receptacle can supply a maximum of 18.3 Amps.
4. **18 Amp AC Circuit Breaker:** Circuit breaker limits the current that can be delivered through the NEMA 5-20R receptacle to 18 Amps.
5. **Ground Terminal:** The ground terminal is used to externally ground the generator.
6. **Data Display:** Displays remaining run time (F), power output in kW (P), fuel level in liters (L), voltage output (V), and lifetime hours.
7. **Overload Reset:** The generator inverter will automatically switch OFF all AC output to protect the generator if overloaded or if there is a short circuit in a connected appliance.
8. **12 Volt DC Outlet:** 12 Volt DC / 8 Amp output.
9. **8 Amp DC Breaker:** Circuit breaker limits the current that can be delivered through the 12 Volt DC outlet to 8 Amps.
10. **USB Ports:** Two-port 5V/2.1A USB outlet. Accepts Type A USB plugs.

Copyright © 2024 Cummins Inc.

LED DATA DISPLAY

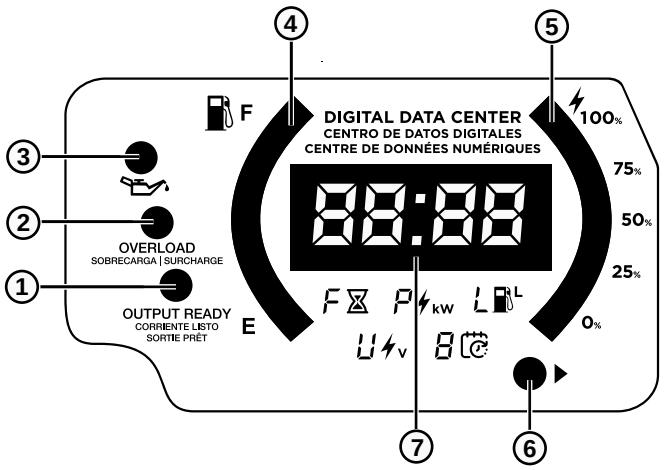

1. **Output Ready LED:** Illuminates when the generator is operating normally. Indicates the generator is producing electrical power at the receptacles.
2. **Overload LED:** Indicates that the generator is overloaded. See OVERLOAD RESET.
3. **Low Oil LED:** Indicates low oil level. When the oil level in the crankcase falls below the safe operating limit, the low oil level indicator will illuminate and the generator will automatically shut off the engine.
4. **Fuel Level Indicator:** Displays estimated fuel level percentage. Four green LEDs indicate a full tank. One green LED indicates the unit is almost out of fuel. For exact fuel liters in tank, refer to the “L” number in the Data Display.
5. **Power Output Indicator:** Displays estimated output percentage. For exact output, refer to the ‘P” number in the Data Display.
6. **Mode Button:** Push the mode button to manually cycle through the Data Display.
7. **Data Display:** Displays remaining run time (F), power output in kW (P), fuel level in liters (L), voltage output (V), and lifetime hours.

DATA DISPLAY



Remaining Run Time:
Displays time remaining with current fuel level and power output.



Power Output:
Displays electrical power output to receptacles in kilowatts.



Fuel level:
Displays current fuel level in liters.



Voltage:
Displays current voltage output of inverter.



Lifetime Hours:
Displays the total run time of the inverter.

Copyright © 2024 Cummins Inc.

GENERATOR COMPONENTS

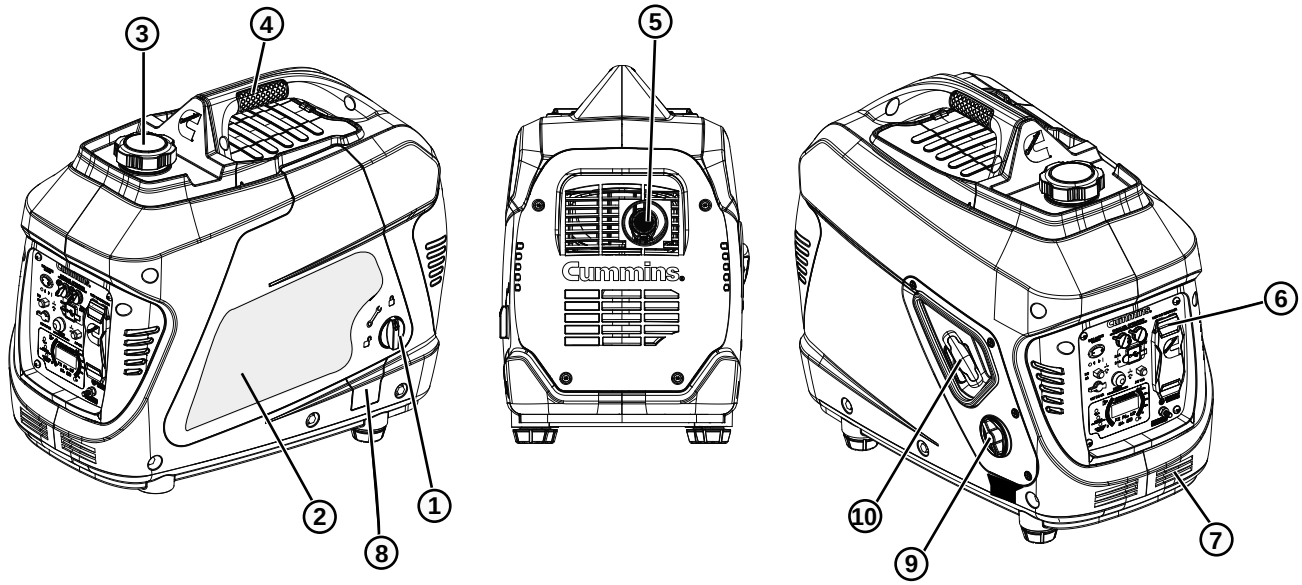

1. **Engine Service Panel:** Remove the panel to access the engine for maintenance.
2. **Model Information Label:** Provides voltage/amps, and power rating information.
3. **Fuel Cap:** Add unleaded gasoline here.
4. **Transport Handle:** Use to move and position the generator.
5. **Muffler and Spark Arrestor:** The spark arrestor prevents sparks from exiting the muffler.
6. **Control Panel:** The control panel contains the outlets , circuit breakers, and data display.
7. **Engine Cooling Vents:** Helps move airflow in unit to regulate engine temperatures. DO NOT BLOCK.
8. **Oil Access Cover:** Remove to service oil.
9. **Engine Fuel Control Switch:** Used to turn fuel valve to the run, choke, or OFF position.
10. **Recoil Handle:** Pull the recoil handle to manually start the engine.

Copyright © 2024 Cummins Inc.

ASSEMBLY

CARTON CONTENTS

1. Carefully open the carton.

2. Remove and save the instruction manual, oil bottle, oil funnel, spark plug socket wrench, screwdriver, and 12V adapter.

3. Remove and discard the packing materials.

4. Unfold the top of the plastic bag enclosing the generator.

5. Carefully cut the vertical corners of the carton to access the generator.

6. Recycle or dispose of the packaging materials properly.

CARTON CONTENTS

- Operator Manual
- Quick Start Guide
- 0.37 Quart (0.35 Liter) bottle of SAE 10W-30 Oil
- Screwdriver
- Spark plug socket wrench
- Oil funnel
- 6 mm to 12V DC adapter

If any parts are missing, contact our service team at 1-800-286-6467.

INITIAL OIL FILL

NOTICE

THIS GENERATOR HAS BEEN SHIPPED WITHOUT OIL. **DO NOT** attempt to crank or start engine before it has been properly serviced with recommended oil. Failure to add engine oil before starting will result in serious engine damage.

NOTICE

Use of 2-stroke/cycle oil or other unapproved oil types can cause severe engine damage that is not covered under warranty.

The included, recommended oil type for typical use is 10W-30 engine oil. If running the generator in extreme temperatures, refer to the following chart.

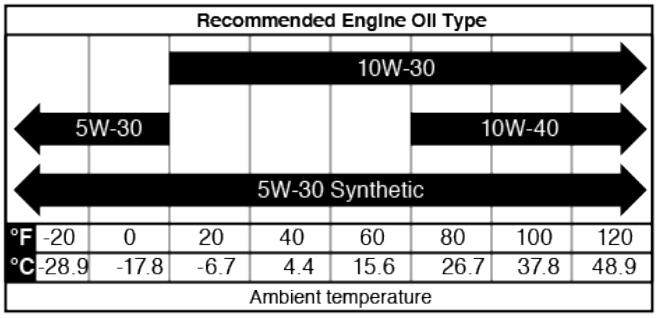

1. On a level surface, turn the locking knob to unlock the engine service panel.

Note: Carefully pull outward in small increments to pull the panel posts from the grommets holding the panel in place.

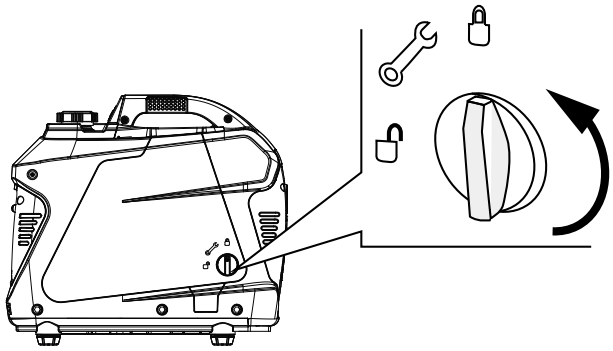

2. Remove the oil access cover then the oil dipstick. Using the supplied funnel and oil, add oil into the engine.

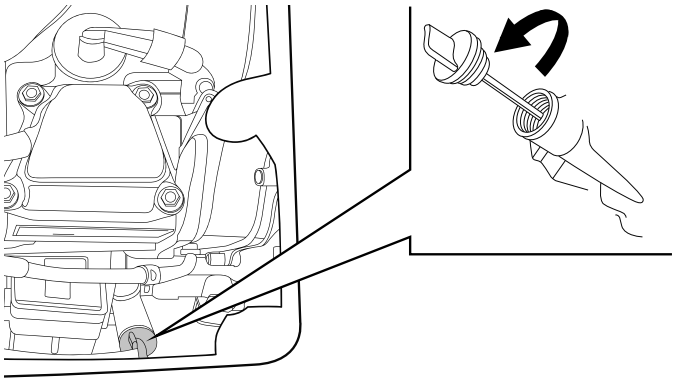

Note: As residual oil from the factory may remain in the engine, add the oil incrementally near the end of the bottle to prevent overfilling the engine. See Engine Oil Level Check in the Maintenance section.

3. Replace the oil dipstick and hand-tighten.

4. Replace the oil access cover and engine service panel.

Copyright © 2024 Cummins Inc.

FUEL

⚠ WARNING

Fire and explosion hazard. **NEVER** use a gasoline container, gasoline tank, or any other fuel item that is broken, cut, torn or damaged.

⚠ DANGER

Fire and explosion hazard. **DO NOT** overfill fuel tank. Fill **only** to the red fill ring located in the in-tank fuel screen filter. Overfilling may cause fuel to spill onto engine causing a fire or explosion hazard.

⚠ DANGER

Fire and explosion hazard. **NEVER** refuel the generator while the engine is running. **ALWAYS** turn the engine off and allow the generator to cool for two minutes before refueling.

NOTICE



DO NOT use E15 or E85 fuel in this product. Engine or equipment damage caused by stale fuel or the use of unapproved fuels (such as E15 or E85 ethanol blends) is not covered by warranty. Only use unleaded gasoline containing up to 10% ethanol.

FUEL REQUIREMENTS

- CLEAN, FRESH, unleaded gasoline, 87–93 octane.
- Up to 10% ethanol (gasohol) is acceptable (where available; non-ethanol fuel is recommended).
- DO NOT use E85 or E15.
- DO NOT use a gas oil mix.
- DO NOT modify the engine to run on alternate fuels.
- DO NOT fuel indoors.
- DO NOT create a spark or flame while fueling.

USING FUEL STABILIZER

Adding a fuel stabilizer (not included) extends the usable life of fuel and helps prevent deposits from forming that can clog the fuel system. Follow the manufacturer's instructions for use.

ALWAYS mix the correct amount of fuel stabilizer to gasoline in an approved gasoline container before fueling the generator. Run the generator for five minutes to allow the stabilizer to treat the entire fuel system.

FILLING THE FUEL TANK

IMPORTANT: Only add gasoline when the generator is OFF and allowed to cool for a minimum of two minutes before fueling.

1. Place the generator on level ground in a well ventilated area.
2. Clean the area around fuel cap and remove the cap slowly.

NOTICE

Only fill the tank from an approved gasoline container. Make sure the gasoline container is internally clean and in good condition to prevent fuel system contamination.

3. Slowly add the recommended fuel. **DO NOT** overfill. Fill **only** to the red maximum fill ring on the fuel screen filter visible in the filler neck.

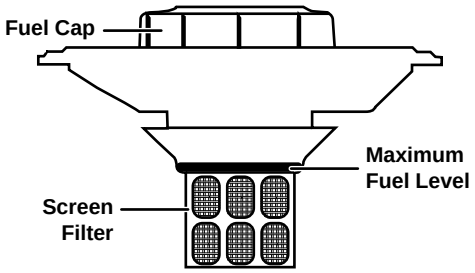

4. Install the fuel cap. Tighten until a click is heard.

NOTICE

Fuel can damage paint and plastic. Use caution when filling the fuel tank. Damage caused by spilled fuel is not covered under warranty.

NOTICE

Clean the fuel screen filter of debris before and after each fueling. Remove the fuel screen filter by slightly compressing it while removing it from the fuel tank.

Copyright © 2024 Cummins Inc.

OPERATION

GENERATOR LOCATION

Read and understand all safety information before starting the generator.

⚠ DANGER

Using a generator indoors CAN KILL YOU IN MINUTES. Generator exhaust contains carbon monoxide. This is a poison you cannot see or smell.



NEVER use inside a home or garage, EVEN IF doors and windows are open.

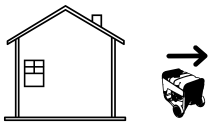

Only use OUTSIDE and far away from windows, doors, and vents.

NEVER operate the generator inside any building, including garages, basements, crawlspaces, sheds, enclosure, or compartment, including the generator compartment of a recreational vehicle.

⚠ DANGER

Electrocution hazard. **NEVER** use the generator in a location that is wet or damp. **NEVER** expose the generator to rain, snow, water spray, or standing water while in use. Protect the generator from all hazardous weather conditions. Moisture or ice can cause a short circuit or other malfunction in the electrical circuit. Using a generator or electrical appliance in wet conditions, such as rain or snow, or near a pool or sprinkler system, or when your hands are wet, could result in electrocution

⚠ WARNING

Fire hazard. Only operate the generator on a solid, level surface. Operating the generator on a surface with loose material such as sand or grass clippings can cause debris to be ingested by the generator that could block cooling vents or the air intake system. Allow the generator to cool for 30 minutes before transport or storage.

The generator should be on a flat, level surface at all times (Even while not in operation). The generator **must** have at least 5 ft. (1.5 m) of clearance from all combustible material.

DO NOT operate the generator in the back of a SUV, camper, trailer, truck bed (regular, flat, or otherwise), under stairs, next to walls or buildings, or in any other location that will not allow for adequate cooling of the generator and/or the muffler. DO NOT contain generators during operation.

⚠ DANGER

Asphyxiation hazard. Place the generator in a well-ventilated area. DO NOT place the generator near vents or intakes where exhaust fumes could be drawn into occupied or confined spaces. Carefully consider wind and air currents when positioning generator.

GROUNDING

⚠ WARNING

Shock hazard. Failure to properly ground the generator can result in electric shock.

The generator neutral is floating. The generator ground terminal is connected to the frame of the generator, the metal non-current-carrying parts of the generator, and the ground terminals of each receptacle. The generator (stator winding) is isolated from the frame and from the AC receptacle ground pin. Electrical devices that require a grounded receptacle pin connection may not function properly.

If this generator will be used **only** with cord and plug equipment connected to the receptacles mounted on the generator, National Electric Code does not require that the unit be grounded. However, other methods of using the generator may require grounding to reduce the risk of shock or electrocution.

NOTICE

Only use grounded 3-prong extension cords, tools, and appliances, or double-insulated tools and appliances.

Before using the ground terminal, consult a qualified electrician, electrical inspector, or local agency having jurisdiction for local codes or ordinances that apply to the intended use of the generator.

HIGH ALTITUDE OPERATION

Engine power is reduced the higher you operate above sea level. Output will be reduced approximately 3.5% for every 1000 feet of increased altitude from sea level.

High altitude adjustment is required for operation at altitudes over 2,000 ft. (762 m). Operation without this adjustment will cause decreased performance, increased fuel consumption, and increased emissions.

High Altitude Carburetor Kit: Part# A066Z194

NOTICE

DO NOT operate the generator at altitudes below 2,000 ft. (762 m) with the high altitude kit installed. Engine damage may occur.

Copyright © 2024 Cummins Inc.

BREAK-IN PERIOD

For proper break-in, do not exceed 50% of the rated running watts (1100 watts) during the first five hours of operation. Vary the load occasionally to allow stator windings to heat and cool and help seat the piston rings.

FREQUENCY OF USE

If the generator will be used on an infrequent or intermittent basis (more than one month before next use), refer to the Storage section of this manual for information regarding fuel deterioration.

BEFORE STARTING THE GENERATOR

Verify that:

- The generator is placed in an safe, appropriate location.
- The generator is on a dry, flat, and level surface.
- The engine is filled with oil.
- Gasoline is in the fuel tank.
- All loads are disconnected.
- The ECO switch is in the OFF position.

⚠ DANGER

Fire and explosion hazard. DO NOT move or tip the generator during operation.

STARTING THE ENGINE

1. For cold starting, turn the engine fuel control switch to the CHOKE position.

Note: If you are restarting with the engine warm from operation, turn the switch to RUN.

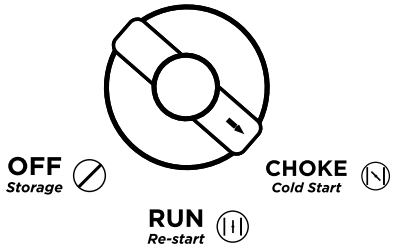

2. Firmly grasp and pull the recoil handle slowly until you feel increased resistance, then pull rapidly.

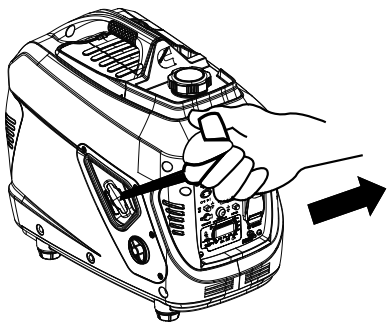

3. After the engine starts, turn the fuel switch to the RUN position.

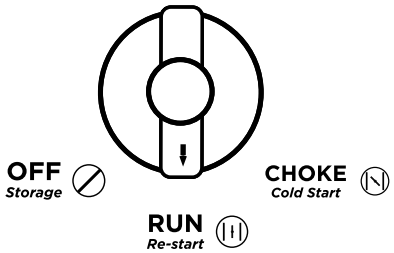

STOPPING THE ENGINE

1. Turn off and unplug all connected electrical loads. **NEVER** start or stop the generator with electrical devices attached.

2. Let the generator run with no load for several minutes to stabilize internal temperatures.

3. Turn the fuel switch to the OFF position.

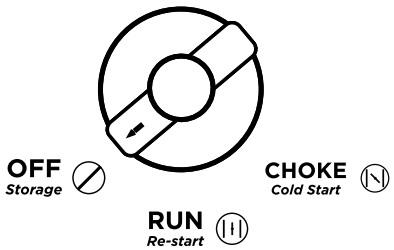

Note: If there is an emergency and the inverter **must** be stopped quickly, immediately move the fuel switch to the OFF position.

ECO MODE

NOTICE

ALWAYS start the generator with ECO MODE OFF. Allow the engine speed to stabilize and the OUTPUT READY LED to illuminate before switching ECO MODE ON.



NOTE: DO NOT use ECO MODE when in parallel operation.

ECO MODE minimizes fuel consumption and noise by adjusting the engine RPM to the minimum required for the current load.

Copyright © 2024 Cummins Inc.

Turn ECO MODE ON when powering small appliances with continuous loads such as a computer or electric light.

Turn ECO MODE OFF when powering large surge loads such as an air conditioner or electric pump.

To turn on ECO MODE, verify that the OUTPUT READY LED is illuminated green, then push the switch to the ON position. If no load is present, the generator RPM will drop to idle speed. The generator will detect loads as they are applied and increase engine RPM.

To run the generator at maximum power and RPM, push the ECO MODE switch to the OFF position.

AC CIRCUIT BREAKER

The circuit breaker will automatically switch OFF if there is a short circuit, a significant overload of the generator at the receptacle, or if the combined load exceeds 18 Amps.

If the AC circuit breaker switches OFF automatically, check that the appliance is working correctly and it does not exceed the rated load capacity of the circuit before resetting the circuit breaker.

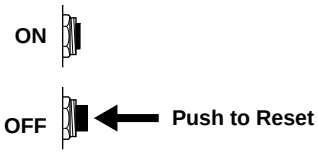

OVERLOAD RESET

The generator will automatically switch OFF all AC output to protect the generator if overloaded or if there is a short circuit in a connected appliance. However, the engine will continue to run. Marginal overloading that temporarily illuminates the OVERLOAD LED may shorten the service life of the generator.

OVERLOAD on the control panel will illuminate red and the green OUTPUT READY will be OFF.



To restore AC output:

1. Turn off and unplug all connected electrical loads.

2. Push the RESET button on the control panel until the OVERLOAD LED goes OFF and the OUTPUT READY LED is illuminated.

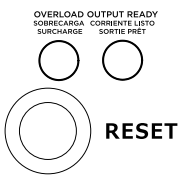

3. Reset the circuit breaker if OFF.

4. Verify that the intended running and surge loads do not exceed the generator's capacity.

5. Reconnect electrical loads sequentially, allowing the generator to stabilize after each load is connected.

GENERATOR CAPACITY

NOTICE

DO NOT overload the generator's capacity. Exceeding the generator's wattage/amperage capacity can damage the generator and/or electrical devices connected to it.

Make sure the generator can supply enough continuous (running) and surge (starting) watts for the items you will power at the same time.

The total power requirements (Volts x Amps = Watts) of all appliances connected **must** be considered. Appliance and power tool manufacturers usually list rating information near the model or serial number.

To determine power requirements:

1. Select the items you will power at the same time.

2. Total the continuous (running) watts of these items. This is the amount of power the generator **must** produce to keep the items running. See the wattage reference chart on the next page.

3. Estimate how many surge (starting) watts you will need. Surge wattage is the short burst of power needed to start electric motor-driven tools or appliances such as a circular saw or refrigerator. Because not all motors start at the same time, total surge watts can be estimated by adding **only** the item(s) with the highest additional surge watts to the total rated watts from step 2.

Example:

Tool or Appliance	Running Watts*	Starting Watts*
TV (Tube Type)	300	0
RV Refrigerator	180	600
Radio	200	0
Light (75 Watts)	300	0
Coffee Maker	600	0
	1580 Total Running Watts*	600 Highest Starting Watts*

Total Running Watts	1580
Highest Starting Watts	+ 600
Total Starting Watts Needed	2180

*Wattages listed are approximate. Verify actual wattage.

Copyright © 2024 Cummins Inc.

POWER MANAGEMENT

To prolong the life of the generator and attached devices, use care when adding electrical loads to the generator. There should be nothing connected to the generator outlets before starting the engine. The correct and safe way to manage generator power is to sequentially add loads as follows:

1. With nothing connected to the generator, start the engine as described in this manual.
2. Plug in and turn on the first load, preferably the largest load you have.
3. Permit the generator output to stabilize (engine runs smoothly and attached device operates properly).
4. Plug in and turn on the next load.
5. Again, permit the generator to stabilize.
6. Repeat steps 4 and 5 for each additional load.

Wattage Reference

Tool or Appliance	Estimated Running Watts*	Estimated Starting Watts*
Incandescent Lights (4 Quantity x 75 Watts)	300	0
TV (Tube Type)	300	0
Sump Pump (1/3 hp)	800	1300
Refrigerator or Freezer	700	2200
Well Pump (1/3 hp)	1000	2000
Radio	200	0
Drill (3/8”, 4 amps)	440	600
Circular Saw (Heavy Duty, 7-1/4”)	1400	2300
Miter Saw (10”)	1800	1800
Table Saw (10”)	2000	2000

*Wattages listed are approximate. Verify actual wattage.

EXTENSION CORDS

⚠ WARNING

Asphyxiation hazard. Extension cords running directly into the home increase the risk of carbon monoxide poisoning through any openings. If an extension cord running directly into your home is used to power indoor items, there is a risk of carbon monoxide poisoning to people inside the home. **ALWAYS** use battery-powered carbon monoxide detector(s) that meet current UL 2034 safety standards when running the generator. Regularly check the detector(s) battery.

⚠ WARNING

Asphyxiation hazard. When operating the generator with extension cords, make sure the generator is located in an open, outdoor area, at least 20 ft. (6 m.) from occupied spaces with exhaust pointed away.

⚠ WARNING

Fire and electrocution hazard. **NEVER** use worn or damaged extension cords. Damaged or overloaded extension cords could overheat, arc, and burn resulting in death or serious injury.

Before connecting an AC appliance or power cord to the generator:

- Use grounded 3-prong extension cords, tools, and appliances, or double-insulated tools and appliances.
- Make sure the tool or appliance is in good working order. Faulty appliances or power cords can create a potential for electric shock.
- Make sure the electrical rating of the tool or appliance does not exceed the rated power of the generator or the receptacle being used.

EXTENSION CORD SIZING

Only use grounded 3-prong extension cords marked for outdoor use that are rated for the electrical load.

Total Amperage	Minimum Gauge, Outdoor Rated	
	Up to 50 FT (15 M)	Up to 100 FT (30 M)
Up to 10A	12	8
Up to 15A	10	8
Up to 20A	10	6
Up to 30A	8	6
Up to 35A	6	6

Copyright © 2024 Cummins Inc.

PARALLEL OPERATION

⚠ WARNING

Fire and electrocution hazard. **NEVER** connect or disconnect the parallel cord leads when a generator is running.

NOTICE

Connecting to a generator that is not compatible can cause a low voltage output that can damage tools and appliances powered by the generator.

Parallel operation gives you the ability to link the P2500i to an additional P2500i Inverter Generator for combined running and peak power output. A Cummins 30A Parallel Kit (purchased separately) is required for parallel operation.

NOTE: DO NOT use ECO MODE when in parallel operation.

1. On both generators, make sure the engine/fuel knob and the ECO MODE switch are in the OFF position.

2. Connect two parallel cable leads to the parallel outlets on the first generator, then connect the opposite cable leads to the other generator's parallel outlets.

Note: If powering devices directly from the generators (not connected to a building's transfer switch), you do not need to match the left/right cables to the generator's parallel outlets.

3. Start one of the generators and wait until the OUTPUT READY LED illuminates.

4. Start the second generator and wait until the OUTPUT READY LED illuminates before connecting a load.

5. Connect additional loads as described in Power Management section.

6. Unplug all loads before stopping the generators.

TRANSPORTING

- Allow the generator to cool a minimum of 30 minutes before transporting.
- Replace all protective covers on the generator control panel.
- Only use the generator's fixed handle to lift the unit or attach any load restraints such as ropes or tie-down straps. **DO NOT** attempt to lift or secure the generator by holding onto any of its other components.
- Keep the unit level during transport to minimize the possibility of fuel leakage or, if possible, drain the fuel or run the engine until the fuel tank is empty before transport.

Copyright © 2024 Cummins Inc.

MAINTENANCE

MAINTENANCE SCHEDULE

Regular maintenance will improve performance and extend the service life of the generator. Follow the hourly or calendar intervals, whichever occurs first. More frequent service is required when operating in adverse conditions as noted below.

Before Each Use
Check engine oil
After First 25 Hours or First Month
Change engine oil
After 50 Hours or Every 6 Months
Change engine oil[1] Clean air filter[2]
After 100 Hours or Every 6 Months
Inspect/clean spark arrestor Inspect/clean spark plug Replace fuel filter[3] Inspect/adjust valve clearance[3]
After 300 Hours or Every Year
Replace spark plug Replace air filter

[1] Change oil every month when operating under heavy load or in high temperatures.

[2] Clean more often under dirty or dusty conditions. Replace air filter if it cannot be adequately cleaned.

[3] Recommend service to be performed by authorized Cummins service dealer.

MAINTENANCE REPLACEMENT PARTS

Description	Part Number
Air filter	A064D486
Spark arrestor	A064D501
Fuel filter	A076L998
Spark plug	A064D659 (E6RTC)

ENGINE SERVICE PANEL

Remove the engine service panel to access the air filter, carburetor, oil fill/drain, and oil dipstick.

1. On a level surface, turn the locking knob to unlock the engine service panel.

2. Carefully pull outward in small increments to pull the panel posts from the grommets holding the panel in place.

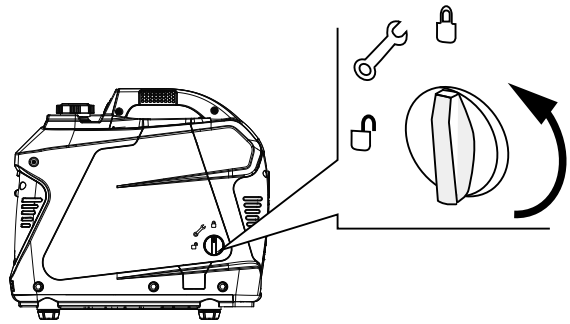

AIR FILTER MAINTENANCE

⚠ WARNING

Fire hazard. **NEVER** use gasoline or other flammable solvents to clean the air filter. Use **only** household detergent soap to clean the air filter.

The air filter **must** be cleaned after every 50 hours of use or six months (frequency should be increased if the generator is operated in a dusty environment).

1. Place the generator on a level surface and allow the engine to cool for several minutes.

2. Remove the engine service panel.

3. Remove the screw securing the air cleaner cover. Tip the cover down to remove.

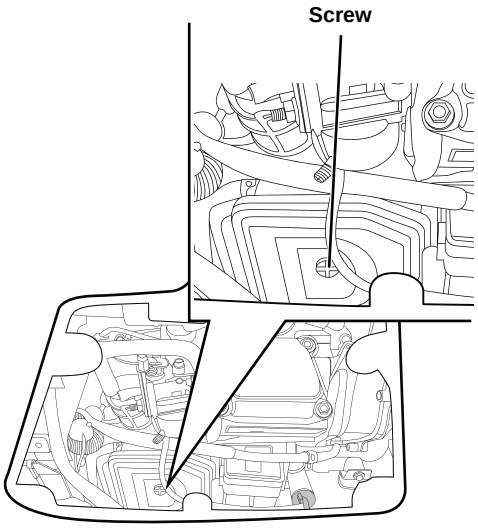

Note: The air filter element is oil soaked. Use an appropriate cleaning container.

Copyright © 2024 Cummins Inc.

NOTICE

Avoid skin contact with engine oil. Wear protective clothing and equipment. Wash all exposed skin with soap and water.

4. Remove the foam air filter from the air cleaner housing and wash it by submerging the element in a solution of household detergent soap and warm water. Slowly squeeze the foam to thoroughly clean.

NOTICE

DO NOT twist or tear the foam air filter element during cleaning or drying. Only apply slow but firm squeezing action.

5. Rinse the air filter element by submerging it in fresh water and applying a slow squeezing action. Allow the filter to dry thoroughly.

NOTICE

DO NOT pollute. Follow the guidelines of the EPA or other governmental agencies for proper disposal of hazardous materials. Consult local authorities or reclamation facility.

6. Dip the foam air filter in clean engine oil then squeeze out all excess oil. The engine will smoke when started if too much oil is left in the filter.

7. Install the foam air filter in the housing and reinstall the air cleaner cover.

8. Install the engine service panel.

ENGINE OIL LEVEL CHECK

⚠ CAUTION

Avoid skin contact with engine oil. Wear protective clothing and equipment. Wash all exposed skin with soap and water.

NOTICE

ALWAYS use the specified engine oil. Failure to use the specified engine oil can cause accelerated wear and/or shorten the life of the engine.

When using the generator in dirty, dusty conditions or in extremely hot weather, change the oil more frequently.

Ambient air temperature will affect engine oil performance. Change the type of engine oil used based on weather conditions.

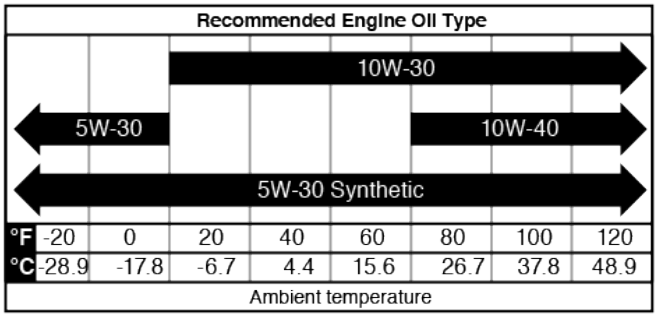

Check the engine oil level before each use or every 8 hours of operation.

1. Place the generator on a level surface and allow the engine to cool for several minutes.

2. Remove the engine service panel and oil access cover.

3. With a damp rag, clean around the oil dipstick.

4. Remove the oil dipstick and wipe the dipstick clean.

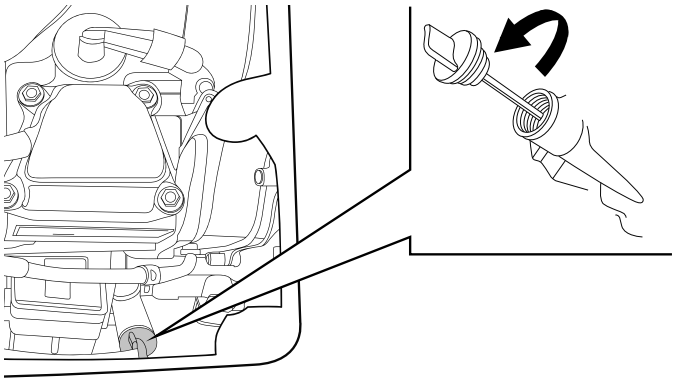

5. Insert the dipstick into the oil filler neck without screwing it in. Remove the dipstick and verify that the oil level is within safe operating range between the low (L) and high (H) marks on the dipstick.

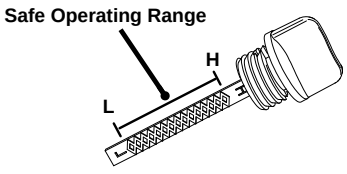

6. If low, add recommended engine oil incrementally and recheck until the level is between the L (low) and H (high) marks on the dipstick. DO NOT overfill. If over the full mark on dipstick, drain the oil to reduce oil level to the full mark on dipstick.

7. Replace the oil dipstick and hand-tighten.

8. Install the oil access cover and engine service panel.

Copyright © 2024 Cummins Inc.

ENGINE OIL CHANGE

⚠ WARNING

Accidental start-up. Remove the spark plug boot from the spark plug when performing maintenance on the generator.

When using the generator in dirty, dusty conditions or in extremely hot weather, change the oil more frequently. Change the oil while the engine is still warm from operation.

1. Place the generator on a level surface and allow the engine to cool for several minutes.

Note: Placing the generator on a raised surface slightly above the oil collection pan will facilitate draining.

2. Remove the engine service panel and oil access cover. Disconnect the spark plug wire from the spark plug and place the wire where it cannot contact the spark plug.

3. With a damp rag, clean around the oil dipstick. Remove the dipstick and wipe clean.

4. Place an oil collection pan (or suitable container) under the oil fill/drain hole.

5. Tilt the generator to drain the oil.

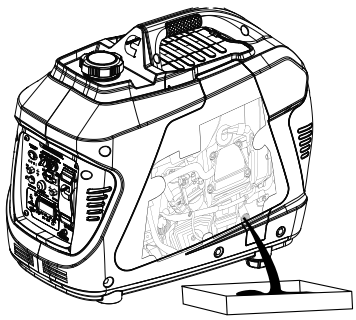

6. Slowly pour oil into the oil fill opening until oil the level is between the L and H marks on the dipstick. Stop frequently to check the oil level. Before each check, wipe the dipstick clean then fully thread the dipstick into the oil filler neck. Remove the dipstick and check the oil level. DO NOT overfill.

Maximum oil capacity: 0.37 US qt (0.35 L)

7. Replace the dipstick and hand-tighten.

8. Connect the spark plug wire. Install the oil access cover and engine service panel.

NOTICE

DO NOT pollute. Follow the guidelines of the EPA or other governmental agencies for proper disposal of hazardous materials. Consult local authorities or reclamation facility.

SPARK PLUG MAINTENANCE

INVERTERS

NOTICE

Always use the Westinghouse OEM or compatible resistor-type spark plug. Use of a non-resistor spark plug can result in rough idling, misfire, or damage to generator components.

Inspect and clean the spark plug after every 100 hours of use or six months. Replace the spark plug after 300 hours of use or every year.

1. Place the generator on a level surface and allow the engine to cool.

2. Remove the engine service panel.

3. Remove the spark plug boot by firmly pulling the boot directly away from the engine.

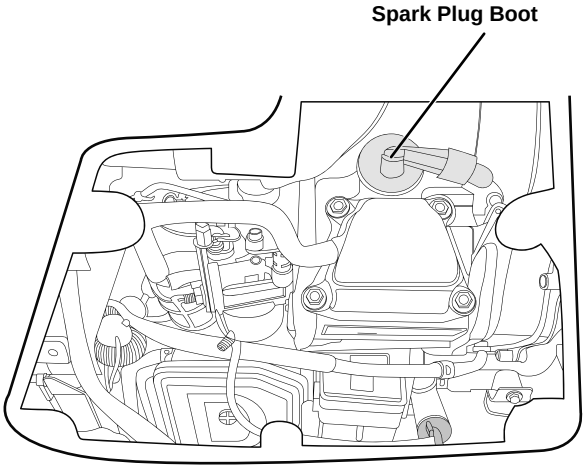

4. Clean the area around the spark plug.

5. Remove the spark plug with the included spark plug socket wrench.

NOTICE

NEVER apply any side load or move the spark plug laterally when removing the spark plug.

6. Inspect the spark plug. Replace if electrodes are pitted, burned, or the insulator is cracked. Only use a recommended replacement spark plug.

7. Measure the spark plug electrode gap with a wire-type feeler gauge. If necessary, correct the gap by carefully bending the side electrode.

Copyright © 2024 Cummins Inc.

Spark plug gap: 0.024 - 0.032 in. (0.60 - 0.80 mm)

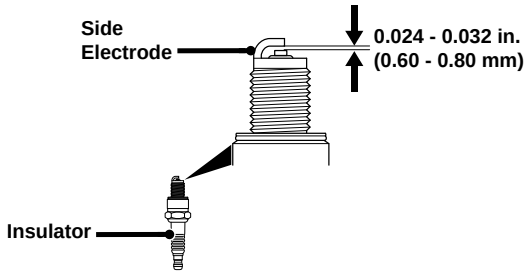

8. Carefully install the spark plug finger tight, then tighten as additional 3/8 to 1/2 turn with the spark plug wrench.

9. Install the spark plug boot and engine service panel.

SPARK ARRESTOR SERVICE

Check and clean the spark arrestor after every 100 hours of use or six months. Failure to clean the spark arrestor will result in degraded engine performance.

1. Place the generator on a level surface and allow the muffler to cool before servicing the spark arrestor.

2. Remove the cover screws, muffler cover, and spark arrestor.

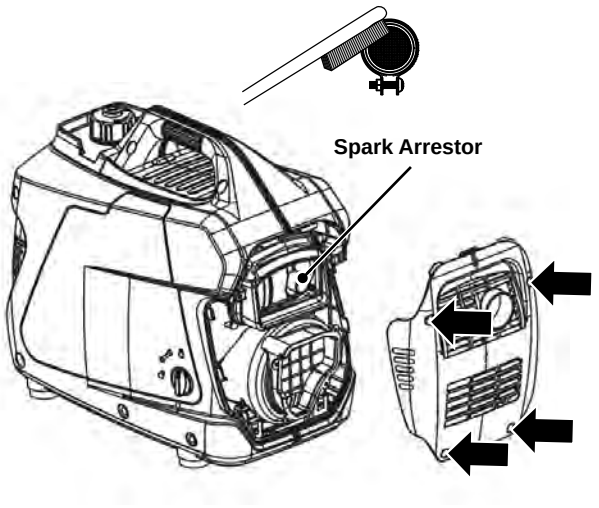

3. Carefully remove the carbon deposits from the spark arrestor screen with a wire brush. The spark arrestor **must** be free of breaks and tears. Replace the spark arrestor if damaged.

4. Reinstall the spark arrestor and muffler cover.

STORAGE

Proper storage preparation is required for trouble-free operation and generator longevity.

NOTICE

Gasoline stored for as little as 30 days can deteriorate, causing gum, varnish, and corrosive buildup in fuel lines, fuel passages and the engine. This corrosive buildup restricts the flow of fuel, which can prevent the engine from starting after a prolonged storage period. The use of fuel stabilizer significantly increases the storage life of gasoline. Full-time use of fuel stabilizer is recommended. Follow the manufacturer's instructions for use.

STORAGE TIME	RECOMMENDED PROCEDURE
Less than 1 month	No service required.
2 to 6 months	Fill with fresh gasoline and add gasoline stabilizer. Drain the carburetor float bowl.
6 months or longer	Drain the fuel tank and carburetor float bowl.

SHORT TERM STORAGE

- Allow the generator to cool a minimum of 30 minutes before storage.
- Replace all protective covers on the generator control panel.
- Wipe the generator with a moist cloth. Clean any debris from the air inlets on the front of the unit and muffler cooling vents.
- Store the generator in a well-ventilated, dry location away from sparks, open flames, pilot lights, heat, and other sources of ignition such as areas with a spark-producing electric motor or where power tools are operated.
- **DO NOT** store the generator or gasoline near furnaces, water heaters, or any other appliances that produce heat or have automatic ignitions.
- With the engine and exhaust system cool and all surfaces dry, cover the generator to keep out dust. **DO NOT** use a plastic sheet as a dust cover. Non-porous materials trap moisture and promote rust and corrosion.

LONG TERM STORAGE

Even properly stabilized fuel can leave residue and cause corrosion if left long term. If storing the generator for two to six months, drain the float bowl to prevent gum and varnish buildup in the carburetor.

Copyright © 2024 Cummins Inc.

DRAINING THE FLOAT BOWL

1. Remove the engine service panel.

2. Locate the drain hose extending from the bottom of the carburetor float bowl.

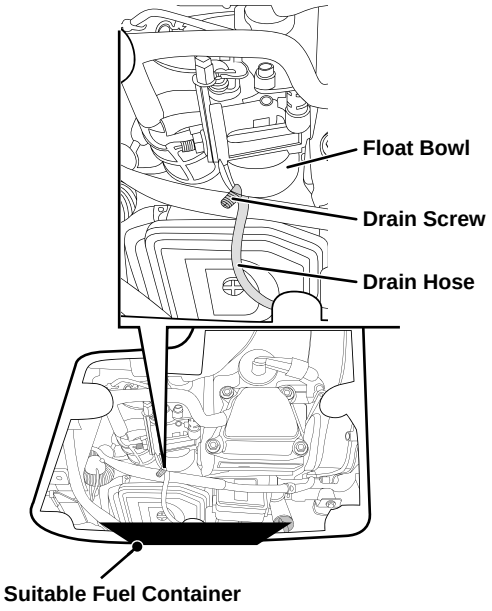

3. Place the loose end of the hose outside the generator into an approved gasoline container to catch the drained fuel.

4. Loosen the float bowl drain screw and allow the fuel to drain. Tighten the float bowl drain screw.

5. Route the drain hose between the air cleaner housing and the engine service panel. Install the engine service panel.

DRAINING THE FUEL TANK

If storing the generator for longer than six months, drain the fuel tank to prevent fuel separation, deterioration, and deposits in the fuel system.

1. Unscrew the fuel tank cap. Remove the fuel screen filter.

2. Using a commercially available gasoline hand pump (not included), siphon the gasoline from the fuel tank into an approved gasoline container. DO NOT use an electric pump.

3. Reinstall the fuel screen filter and the fuel tank cap.

4. Start the generator and allow it to run until the generator engine stops. Remove the spark plug.

5. Put a teaspoon of engine oil into the cylinder and pull the recoil handle until resistance is felt. At this position the piston is coming up on its compression stroke and both valves are closed. Storing the engine in this position will help prevent internal corrosion. Return the recoil handle gently.

6. Reinstall the spark plug. Leave the spark plug boot disconnected to prevent accidental starting. Install the engine service cover.

VALVE CLEARANCE

NOTICE

Checking and adjusting valve clearance **must** be done when the engine is cold.

1. Remove the rocker arm cover and carefully remove the gasket. If the gasket is torn or damaged, it **must** be replaced.

2. Remove the spark plug so the engine can be rotated more easily.

3. Rotate the engine to top dead center (TDC) by pulling the recoil handle slowly. Looking through the spark plug hole, the piston should be at the top (both valves are closed).

4. Both the rocker arms should be loose at TDC on the compression stroke. If they are not, rotate the engine 360°.

5. Insert a feeler gauge between the rocker arm and the valve stem to measure valve clearance.

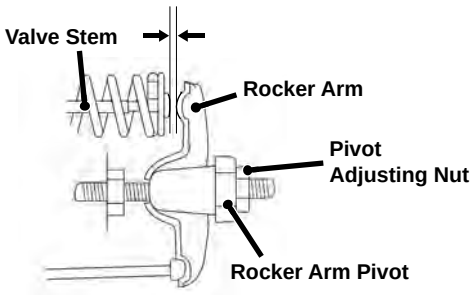

	Intake Valve	Exhaust Valve
Valve Clearance	0.0031 – 0.0047 in. (0.08 – 0.12 mm)	0.0051 – 0.0067 in. (0.13 – 0.17 mm)
Torque	8–12 N•m	8–12 N•m

6. If an adjustment is necessary, hold the rocker arm pivot and loosen the pivot adjusting nut.

7. Turn the rocker arm pivot to obtain the specified clearance. Hold the rocker arm pivot and re-tighten the pivot adjusting nut to the specified torque.

Torque: 106 inch-pound (12 N·m)

8. Perform this procedure for the other valve.

9. Install the gasket, rocker arm cover, and spark plug.

Copyright © 2024 Cummins Inc.

TROUBLESHOOTING

TROUBLESHOOTING

TROUBLESHOOTING

PROBLEM	POSSIBLE CAUSE	CORRECTION
Engine will not start	Out of fuel.	Refuel.
	Bad fuel, generator stored without treating or draining gasoline, or refueled with bad gasoline.	Drain the fuel tank. Refuel with fresh gasoline.
	Dirty air filter.	Clean the air filter.
	Low engine oil level stopped generator.	If low oil LED illuminated, add engine oil.
	Spark plug wet with fuel (flooded engine).	Wait five minutes. Pull recoil handle rapidly several times. If the generator does not start, remove spark plug and dry.
	Spark plug faulty, fouled, or improperly gapped.	Gap or replace the spark plug. Reinstall.
	Fuel filter restricted, fuel system malfunction, fuel pump failure, ignition malfunction, valves stuck, etc.	Contact Cummins support toll-free at 1-800-CUMMINS
	Choke partially open or closed.	Manually set the choke. See Maintenance section.
Engine starts, then shuts down	Out of fuel.	Refuel.
	Incorrect engine oil level.	Check engine oil level.
	Dirty air filter.	Clean the air filter.
	Contaminated fuel.	Drain the fuel tank. Refuel with fresh gasoline.
	Defective low oil level switch.	Contact Cummins support toll-free at 1-800-CUMMINS
Engine lacks power	Air filter restricted.	Clean or replace air filter.
	Bad fuel, generator stored without treating or draining gasoline, or refueled with bad gasoline.	Drain the fuel tank. Refuel with fresh gasoline.
	Fuel filter restricted, fuel system malfunction, fuel pump failure, ignition malfunction, valves stuck, etc.	Contact Cummins support toll-free at 1-800-CUMMINS
Engine runs rough or bogs when load applied	Dirty air filter.	Clean the air filter.
	Generator overloaded.	Unplug some devices.
	Faulty power tool or appliance.	Replace or repair tool or appliance. Stop and restart the engine.
	Fuel filter restricted, fuel system malfunction, fuel pump failure, ignition malfunction, valves stuck, etc.	Contact Cummins support toll-free at 1-800-CUMMINS
No power at AC receptacles	OUTPUT READY LED is OFF and OVERLOAD LED is ON.	Check AC load. Stop and restart engine.
		Check the air inlet. Stop and restart the engine.
	AC circuit breaker/s tripped.	Check AC loads and reset circuit breaker/s.
	Faulty power tool or appliance.	Replace or repair tool or appliance. Stop and restart the engine.
	Faulty generator.	Contact Cummins support toll-free at 1-800-CUMMINS

Copyright © 2024 Cummins Inc.

EXPLODED VIEWS AND PARTS LISTS

ENGINE EXPLODED VIEW

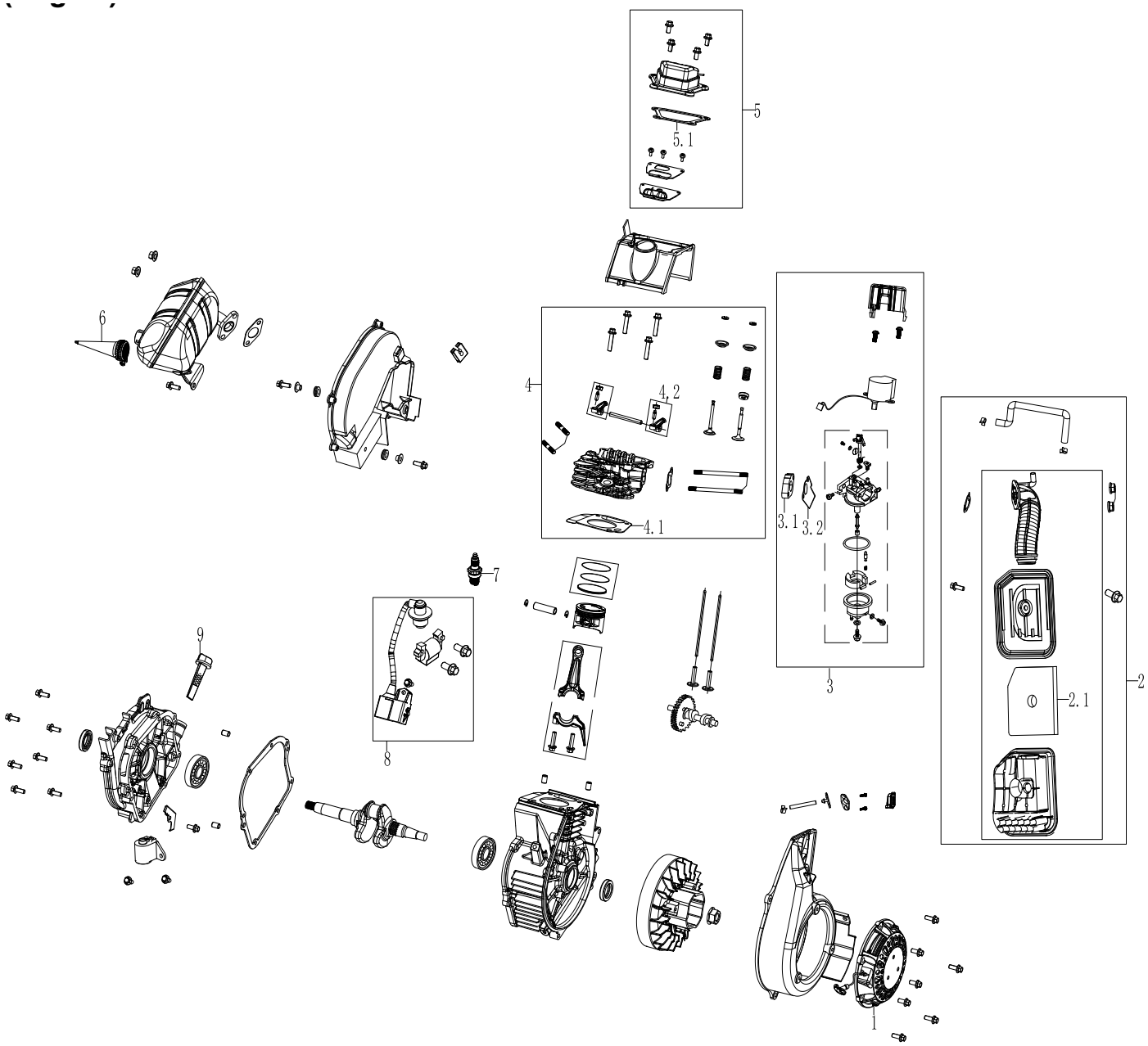

ENGINE PARTS LIST

NO.	PART#	DESCRIPTION
1	A066U046	START PULLER KIT ASSEMBLY
2	A076L914	AIR FILTER KIT ASSEMBLY
2.1	A064D486	AIR FILTER
3	A076L942	CARBURETOR KIT ASSEMBLY
3.1	A064D693	CARBURETOR CONNECTION BLOCK
3.2	A064D652	CARBURETOR PAPER PAD
4	A076L950	CYLINDER HEAD KIT ASSEMBLY
4.1	A064D658	CYLINDER HEAD GASKET
4.2	A064D690	INLET ROCKER ARM ASSEMBLY
5	A076L963	CYLINDER HEAD COVER KIT ASSEMBLY
5.1	A0640636	CYLINDER HEAD COVER GASKET
6	A064D501	SPARK ARRESTER
7	A064D659	SPARK PLUG
8	A076L970	IGNITER KIT ASSEMBLY
9	A066U052	DIPSTICK

Copyright © 2024 Cummins Inc.

GENERATOR EXPLODED VIEW

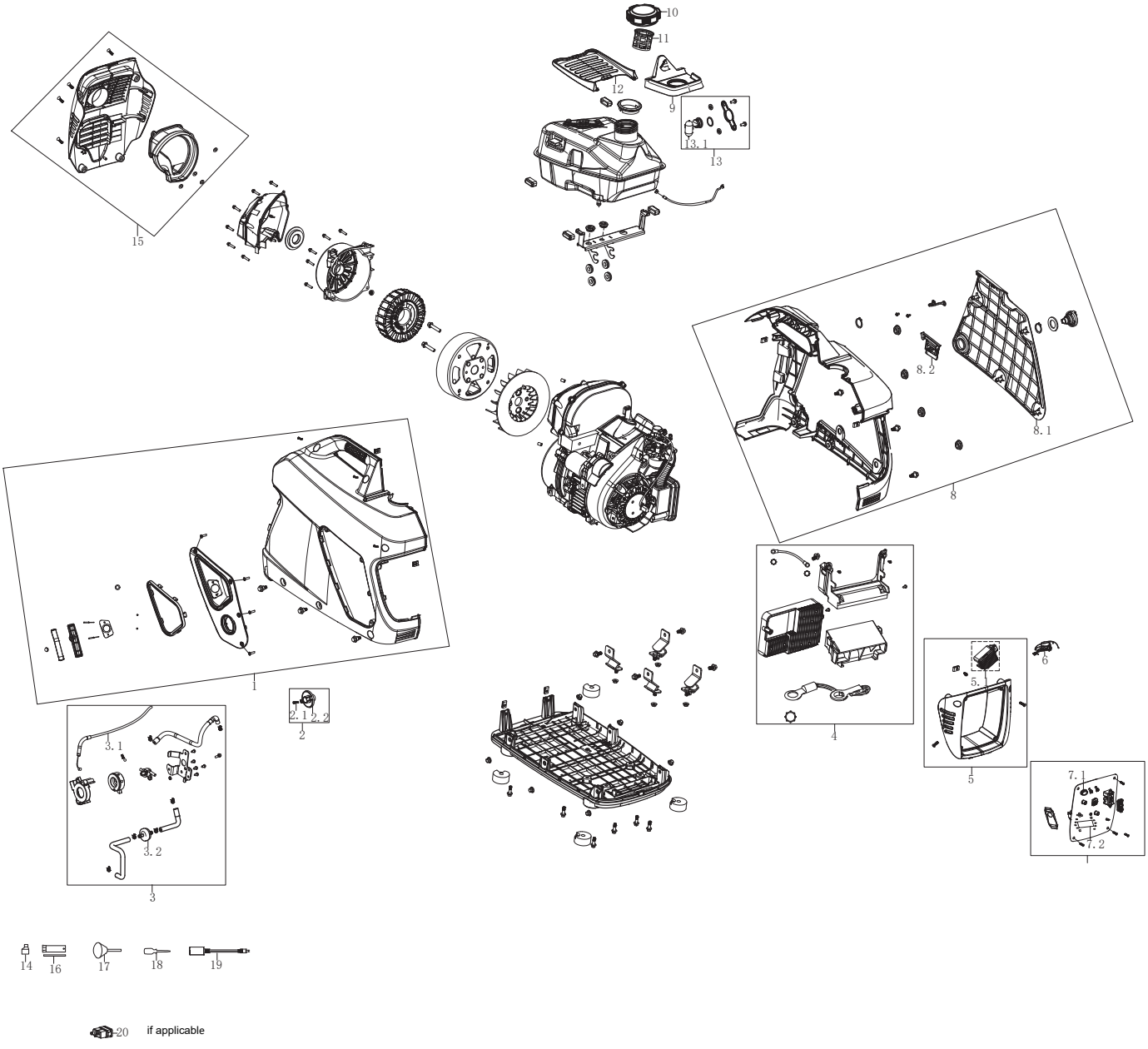

GENERATOR PARTS LIST

NO.	PART#	DESCRIPTION
1	A076L976	LEFT FRAME KIT ASSEMBLY
2	A076L980	KNOB KIT ASSEMBLY
2.1	A064D576	SCREW M4X16
2.2	A064N056	KNOB
3	A076L984	FUEL SWITCH KIT ASSEMBLY
3.1	A064N064	CABLE
3.2	A076L998	FILTER
4	A076M006	INVERTER KIT ASSEMBLY
5	A076M017	PANEL REAR COVER KIT ASSEMBLY
5.1	A064N071	DC VOLTAGE REGULATOR
6	A064N068	DEPUTY WIRING HARNESS
7	A076M018	PANEL KIT ASSEMBLY
7.1	A064D510	ECO SWITCH
7.2	A064D515	LED
8	A076M020	RIGHT FRAME KIT ASSEMBLY

NO.	PART#	DESCRIPTION
8.1	A066U035	RIGHT PANEL
8.2	A066U036	OIL MAINTENANCE COVER
9	A066U039	FUEL SLOT
10	A066U040	FUEL CAP
11	A064D837	FUEL TANK FILTER
12	A066U042	RUBBER WASHER
13	A076L181	GASOLINE SENSOR ASSEMBLY
13.1	A064D834	GASOLINE SENSOR
14	A064D671	OIL BOTTLE ASSEMBLY
15	A076M022	MUFFLER PANEL KIT ASSEMBLY
16	A066U010	SPARK PLUG SLEEVE
17	A066U044	FUNNEL
18	A064U009	SCREWDRIVER
19	A064N264	CIGARETTE LIGHTER CONNECTOR
20	A064N170	CARBON CANISTER (IF APPLICABLE)

Copyright © 2024 Cummins Inc.

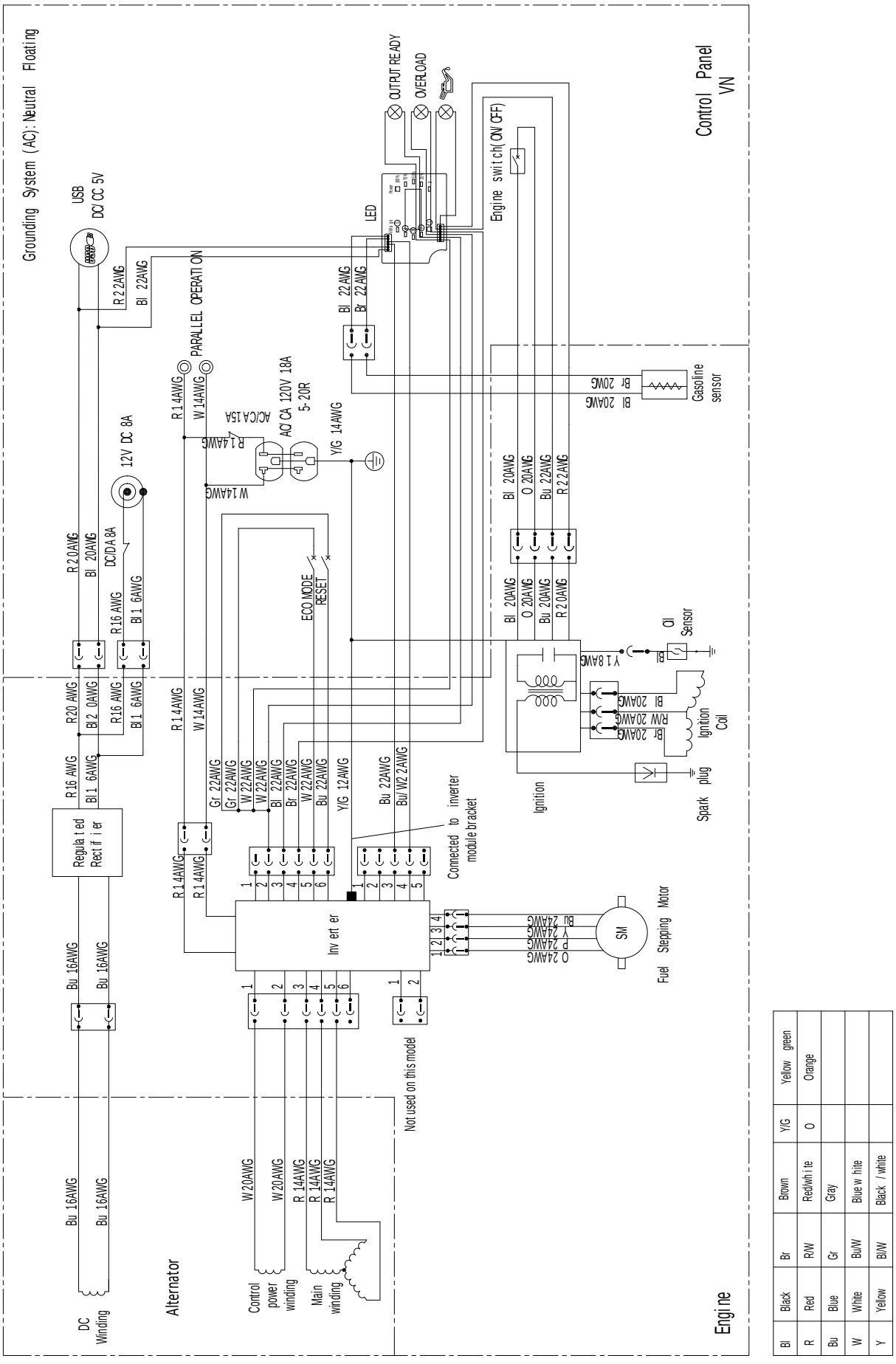

Bl	Black	Br	Brown	Y/G	Yellow green		
R	Red	R/W	Red/white	O	Orange		
Bu	Blue	Gr	Gray				
W	White	Bu/W	Blue white				
Y	Yellow	Bl/W	Black / white				

ESPAÑOL

Inversor Onan P2500i

Generador inversor digital

2200 Vatios en Funcionamiento

2500 Vatios de arranque

MANUAL DEL OPERADOR

TABLA DE CONTENIDO

INTRODUCCIÓN

DESCARGOS DE RESPONSABILIDAD 32
TODOS LOS DERECHOS RESERVADOS 32
GUARDA ESTAS INSTRUCCIONES 32
ESPECIFICACIONES 33

LA SEGURIDAD

DEFINICIONES DE SEGURIDAD 34
SÍMBOLOS DE SEGURIDAD Y SIGNIFICADO 34
LAS INSTRUCCIONES DE SEGURIDAD 35
PRECAUCIONES GENERALES DE SEGURIDAD 35
GASOLINA Y VAPOR DE GASOLINA (GAS) 36
ETIQUETAS Y CALCOMANÍAS DE SEGURIDAD 37
COMPONENTES DEL PANEL DE CONTROL 38
PANTALLA DE DATOS LED 39
COMPONENTES DEL GENERADOR 40

MONTAJE

CONTENIDO DE LA CAJA 41
LLENADO DE ACEITE INICIAL 41
COMBUSTIBLE 42

OPERACIÓN

UBICACIÓN DEL GENERADOR 43
TOMA DE TIERRA 43
PERÍODO DE RODAJE 44
FRECUENCIA DE USO 44
ANTES DE ARRANCAR EL GENERADOR 44
ARRANQUE DEL MOTOR 44
PARAR EL MOTOR 44
MODO ECO 45
DISYUNTOR DE CA 45
SOBRECARGA RESTABLECER 45
CAPACIDAD DEL GENERADOR 46
GESTIÓN DE ENERGÍA 46
CABLES DE EXTENSIÓN 47
TAMAÑO DEL CABLE DE EXTENSIÓN 47
OPERACIÓN EN PARALELO 48
TRANSPORTE 48

MANTENIMIENTO

PROGRAMA DE MANTENIMIENTO 49
PIEZAS DE REPUESTO PARA MANTENIMIENTO 49
PANEL DE SERVICIO DEL MOTOR 49
MANTENIMIENTO DEL FILTRO DE AIRE 49
COMPROBACIÓN DEL NIVEL DE ACEITE DEL MOTOR 50
CAMBIO DE ACEITE DEL MOTOR 51
MANTENIMIENTO DE BUJÍAS 52
SERVICIO DE APAGACHISPAS 52
ALMACENAMIENTO 53
ALMACENAMIENTO A CORTO PLAZO 53
DRENAJE DEL TANQUE DE COMBUSTIBLE 54
JUEGO DE VÁLVULAS 54

SOLUCIÓN DE PROBLEMAS

SOLUCIÓN DE PROBLEMAS 55

Copyright © 2024 Cummins Inc.

INTRODUCCIÓN

⚠ ADVERTENCIA: La operación, el servicio y el mantenimiento de este equipo pueden exponerlo a sustancias químicas que incluyen gases de escape del motor, monóxido de carbono, ftalatos y plomo, que el estado de California reconoce como causantes de cáncer y defectos de nacimiento u otros daños reproductivos. Para minimizar la exposición, evite respirar los gases de escape y use guantes o lávese las manos con frecuencia cuando realice el mantenimiento de este equipo. Para obtener más información, visite www.P65warnings.ca.gov.

DESCARGOS DE RESPONSABILIDAD

Toda la información, ilustraciones y especificaciones de este manual estaban vigentes en el momento de su publicación. Las ilustraciones utilizadas en este manual están destinadas a ser vistas de referencia representativas únicamente. Nos reservamos el derecho de realizar cualquier cambio de especificación o diseño sin previo aviso.

TODOS LOS DERECHOS RESERVADOS

Todos los derechos reservados. No se permite la reproducción de ninguna forma sin el permiso por escrito de Cummins Inc.

⚠ ADVERTENCIA	
	Lea este manual antes de usar o realizar el mantenimiento de este producto. El incumplimiento de las instrucciones y precauciones de seguridad de este manual puede provocar lesiones graves o la muerte.

GUARDA ESTAS INSTRUCCIONES

REGISTRACIÓN DEL PRODUCTO

Para garantizar una cobertura de garantía sin problemas, es importante registra su generador Cummins.

Puede registrar su producto en línea en: www.cummins.com/support/product-registration

Para su archivo

Fecha de compra: _____

Número de modelo: _____

Número de serie: _____

Lugar de compra: _____

IMPORTANT: Conserve su recibo de compra para una cobertura de garantía sin problemas.

Para registrar su inversor, necesitará ubicar la siguiente información:

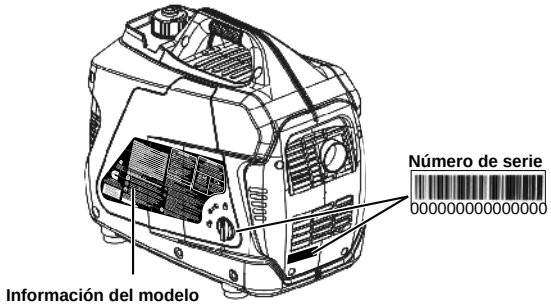



1-800-CUMMINS

(1-800-286-6467)

ESPECIFICACIONES

Especificaciones	
Watts en funcionamiento:	2200
Vatios pico:	2500
Voltaje nominal:	120V
Frecuencia nominal:	60 Hz
Fase:	Fase única
Distorsión armónica total:	≤ 3%
Desplazamiento del motor:	98 cc
Tipo de inicio:	Retroceso
Capacidad de combustible:	1 Galón (3.8 L)
Tipo de combustible:	87–93 octano*****
Capacidad de aceite:	0.37 US qt (0.35 L)
Tipo de aceite:	10W-30
Bujía:	A064D659
Espacio de la bujía:	0.024 – 0.032 in. (0.60 – 0.80 mm)
Toma de válvula Despeje:	0.0031 – 0.0047 in. (0.08 – 0.12 mm)
Válvula de escape Despeje:	0.0051 – 0.0067 in. (0.13 – 0.17 mm)
Sistema de puesta a tierra de CA:	Flotante neutral
Regulador de voltaje:	Digital
Tipo de alternador:	Imán permanente
Temperatura ambiente máxima:	104°F (40°C)
Certificaciones:	• EPA

* Contenido de etanol del 10% o menos. NO use E15 o E85.

AVISO

Este producto está diseñado y clasificado para un funcionamiento continuo a temperaturas ambiente de hasta 104 ° F (40 ° C). Si es necesario, este producto se puede utilizar a temperaturas que oscilan entre 5 ° F (15 ° C) y 122 ° F (50 ° C) durante períodos cortos. Si el producto se expone a temperaturas fuera de este rango durante el almacenamiento, debe volver a colocarse dentro de este rango antes de su funcionamiento. Este producto **siempre** debe utilizarse al aire libre en un área bien ventilada y lejos de puertas, ventanas y otros conductos de ventilación.

El vataje y la corriente máximos están sujetos y limitados por factores como el contenido de BTU de combustible, la temperatura ambiente, la altitud, las condiciones del motor, etc. La potencia máxima disminuye aproximadamente un 3.5% por cada 1,000 pies sobre el nivel del mar, y también disminuirá aproximadamente un 1% por cada 10 ° F (6 ° C) por encima de 60 ° F (16 ° C) de temperatura ambiente.

Copyright © 2024 Cummins Inc.

LA SEGURIDAD

DEFINICIONES DE SEGURIDAD

Las palabras PELIGRO, ADVERTENCIA, PRECAUCIÓN y AVISO se utilizan en este manual para resaltar información importante. Asegúrese de que todos los que operan, realizan mantenimiento o se encuentran cerca del generador conozcan el significado de esta información de seguridad.



Aparece este símbolo de alerta de seguridad con la mayoría de las declaraciones de seguridad. Eso significa atención, mantente alerta, tu la seguridad está involucrada! Por favor lea y Cumplir con el mensaje que sigue el símbolo de alertas de seguridad.

⚠ PELIGRO

Indica una situación peligrosa que, si no se evita, provocará la muerte o lesiones graves.

⚠ ADVERTENCIA

Indica una situación peligrosa que, si no se evita, podría provocar la muerte o lesiones graves.

⚠ PRECAUCIÓN

Indica una situación peligrosa que, si no se evita, podría provocar lesiones leves o moderadas.

AVISO

Indica una situación que puede causar daños al generador, propiedad personal y / o el medio ambiente, o hacer que el equipo funcione incorrectamente.

Nota: Indica un procedimiento, práctica o condición que se debe seguir para que el generador funcione de la manera prevista.

SÍMBOLOS DE SEGURIDAD Y SIGNIFICADO

Siga toda la información de seguridad contenida en este manual y en el generador.

Símbolo	Descripción
	Símbolo de alerta de seguridad
	Riesgo de electrocución
	Peligro de asfixia
	Peligro de quemaduras. No toque superficies calientes.
	Peligro de descarga eléctrica
	Peligro de incendio
	Mantenga una distancia segura
	Peligro de levantamiento
	Leer las instrucciones del fabricante
	No operar en condiciones de humedad

⚠ PELIGRO

Riesgo de incendio y electrocución. No lo conecte al sistema eléctrico de un edificio a menos que el generador y el interruptor de transferencia se hayan instalado correctamente y la salida eléctrica haya sido verificada por un electricista calificado. La conexión debe aislar la energía del generador de la energía de la red pública y debe cumplir con todas las leyes y códigos eléctricos aplicables.

⚠ PELIGRO

Riesgo de electrocución. **NUNCA** use el generador en un lugar mojado o húmedo. **NUNCA** exponga el generador a la lluvia, nieve, rocío de agua o agua estancada mientras esté en uso. Proteja el generador de todas las condiciones climáticas peligrosas. La humedad o el hielo pueden provocar un cortocircuito u otro mal funcionamiento en el circuito eléctrico.

Copyright © 2024 Cummins Inc.

LAS INSTRUCCIONES DE SEGURIDAD

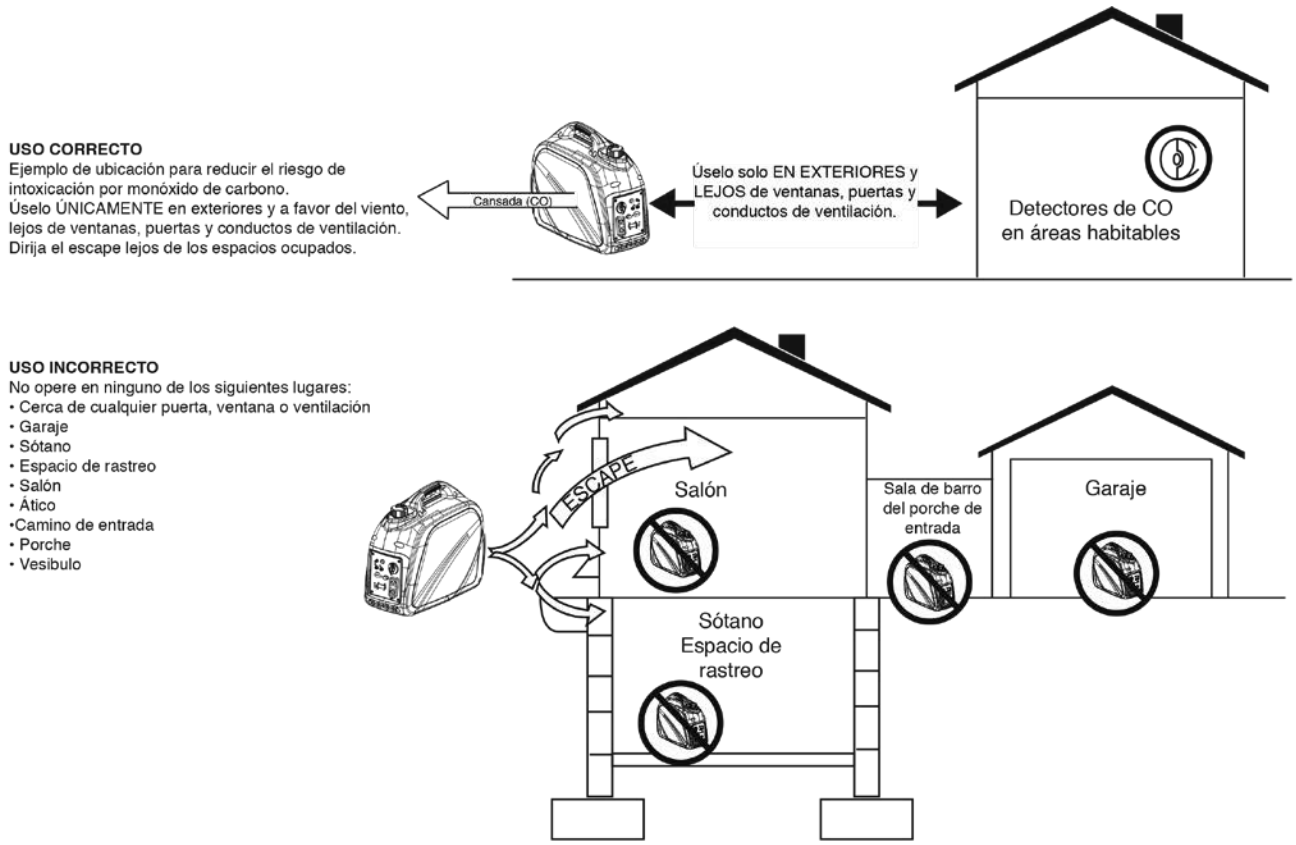

AVISO

Instale detectores de monóxido de carbono a batería o detectores de monóxido de carbono enchufables con respaldo de batería en las áreas habitables.

⚠ PELIGRO

Usar un generador en interiores PUEDE MATARLO EN MINUTOS. El escape del generador contiene monóxido de carbono. Este es un veneno que no se puede ver ni oler.



NUNCA lo use dentro de una casa o garaje, AUNQUE las puertas y ventanas estén abiertas.

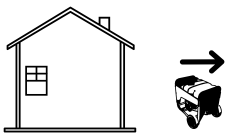

Úselo solo EN EXTERIORES y lejos de ventanas, puertas y conductos de ventilación.

PRECAUCIONES GENERALES DE SEGURIDAD

- **NUNCA** use el generador para alimentar equipos de apoyo médico.
- No opere el generador cuando esté cansado o bajo la influencia de drogas, alcohol o medicamentos.
- No use el generador con cables eléctricos gastados, deshilachados, desnudos o dañados.
- Todas las herramientas y artefactos eléctricos operados con este generador deben estar debidamente conectados a tierra mediante el uso de un tercer cable o tener doble aislamiento.
- Cuando este generador se utiliza para suministrar un sistema de cableado de un edificio, un electricista calificado debe instalar el generador y conectarlo a un interruptor de transferencia como un sistema derivado por separado de acuerdo con NFPA 70, Código Eléctrico Nacional.
- Si comienza a sentirse enfermo, mareado o débil mientras usa el generador, muévase al aire fresco INMEDIATAMENTE. Consulte a un médico, ya que puede sufrir una intoxicación por monóxido de carbono.
- Úselo solo EN EXTERIORES y lejos de ventanas, puertas y conductos de ventilación según lo recomendado por los Centros para el Control y la Prevención de Enfermedades del Departamento de Salud y Servicios Humanos de EE. UU. Su casa

Copyright © 2024 Cummins Inc.

específica y / o las condiciones del viento pueden requerir una distancia adicional.

- Durante la operación y almacenamiento, mantenga al menos 5 pies de espacio libre en todos los lados del generador, incluido el techo. Deje que el generador se enfríe un mínimo de 30 minutos antes de almacenarlo. El calor creado por el silenciador y los gases de escape puede ser lo suficientemente caliente como para causar quemaduras graves y / o encender objetos combustibles.
- No toque el silenciador ni el motor. Están muy CALIENTES y causarán quemaduras graves. No coloque partes del cuerpo ni ningún material inflamable o combustible en el camino directo del escape.
- Siempre retire cualquier herramienta u otro equipo de servicio utilizado durante el mantenimiento lejos del generador antes de operar.
- Evite el contacto de la piel con aceite de motor o gasolina. Use ropa y equipo de protección. Lave toda la piel expuesta con agua y jabón.

SEGURIDAD DEL COMBUSTIBLE

- Almacene el combustible en un recipiente aprobado para gasolina.
- No fume al llenar el generador con gasolina.
- No permita que el tanque de gasolina del generador se desborde al llenarlo.
- Apague el motor y déjelo enfriar durante cinco minutos antes de agregar gasolina o aceite al generador.
- **NUNCA** quite la tapa de combustible cuando el generador esté funcionando. Apague el motor y deje que la unidad se enfríe por lo menos cinco minutos. Retire la tapa de combustible lentamente para liberar la presión, evitar que el combustible se escape por la tapa y evitar que el calor del silenciador encienda los vapores de combustible. Apriete bien la tapa de combustible después de repostar.
- Limpie el combustible derramado de la unidad.
- **NUNCA** intente quemar el combustible derramado.
- **NUNCA** llene demasiado el tanque de combustible. Deje espacio para que el combustible se expanda. El llenado excesivo del tanque de combustible puede provocar un desbordamiento repentino de gasolina y provocar que la gasolina derramada entre en contacto con superficies CALIENTES.
- El combustible derramado puede arder. Si se derrama combustible sobre el generador, limpie cualquier derrame inmediatamente. Deseche el trapo correctamente. Deje que el área de combustible derramado se seque antes de operar el generador.
- Use protección para los ojos mientras reposta.
- **NUNCA** use gasolina como agente de limpieza.
- Almacene cualquier recipiente que contenga gasolina en un área bien ventilada, lejos de cualquier combustible o fuente de ignición.

GASOLINA Y VAPOR DE GASOLINA (GAS)

⚠ PELIGRO

Riesgo de incendio y explosión. La gasolina es altamente explosiva e inflamable y puede causar quemaduras graves o la muerte.

- En caso de incendio de gas, no intente extinguir la llama si la válvula de combustible está en la posición de gas. La introducción de un extintor en un generador con una válvula de combustible abierta podría crear un peligro de explosión.
- El gas tiene un olor distintivo, esto ayudará a detectar posibles fugas rápidamente.
- Los vapores de gas pueden provocar un incendio si se encienden.
- La gasolina irrita la piel y debe limpiarse inmediatamente si entra en contacto con la piel.

Al arrancar el generador:

- Asegúrese de que la tapa de combustible, el filtro de aire, la bujía, las líneas de combustible y el sistema de escape estén colocados correctamente.
- Si derrama gasolina en el tanque, deje que se evapore completamente antes de operar.
- Asegúrese de que el generador esté sobre una superficie plana antes de operar.

Al transportar o reparar el generador:

- Desconecte el cable de la bujía para evitar un arranque accidental.

Al almacenar el generador:

- Almacene lejos de chispas, llamas abiertas, luces piloto, calor y otras fuentes de ignición.
- No almacene gas cerca de hornos, calentadores de agua o cualquier otro aparato que produzca calor o tenga encendido automático.

Copyright © 2024 Cummins Inc.

ETIQUETAS Y CALCOMANÍAS DE SEGURIDAD



COMPONENTES DEL PANEL DE CONTROL

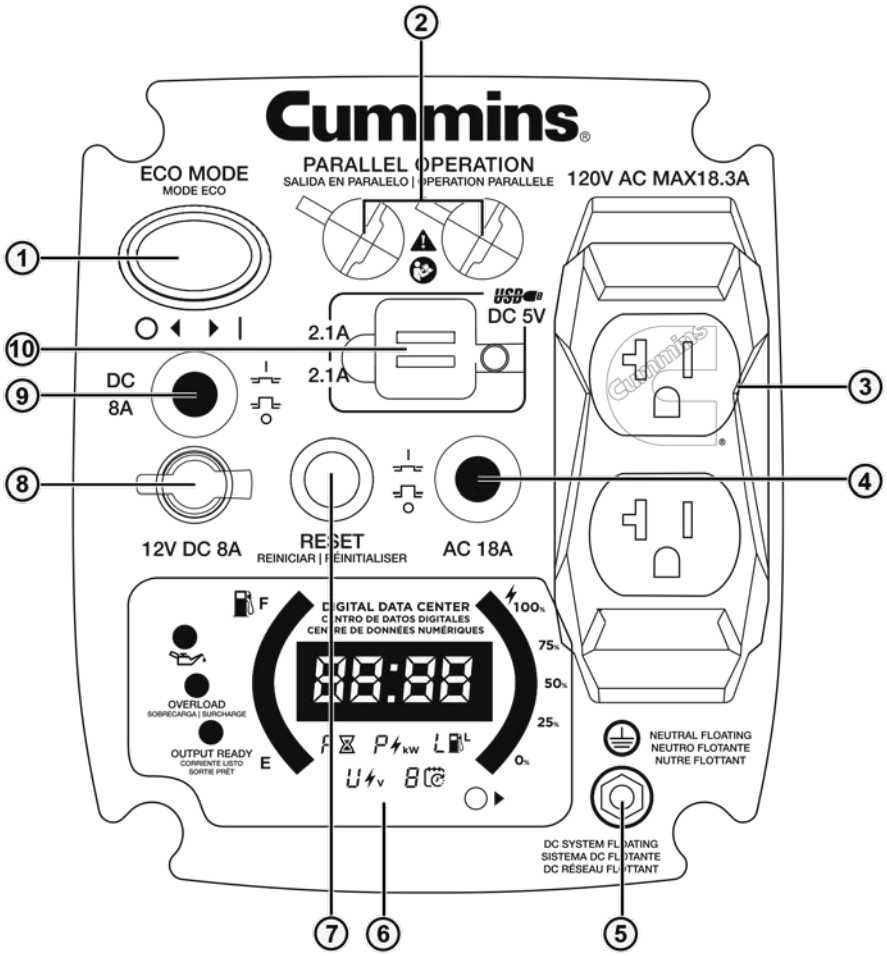

1. **Modo Eco:** el modo Eco minimiza el consumo de combustible y el ruido ajustando las RPM del motor al mínimo requerido para la carga actual.
2. **Salidas de funcionamiento en paralelo:** se puede conectar un generador inversor Cummins compatible para obtener una salida de potencia adicional.
3. **Receptáculo NEMA 5-20R dúplex de 120 voltios CA, 20 amperios:** el receptáculo puede suministrar un máximo de 18,3 amperios.
4. **Disyuntor de CA de 18 amperios:** El disyuntor limita la corriente que se puede suministrar a través del receptáculo NEMA 5-20R a 18 amperios.
5. **Terminal de tierra:** El terminal de tierra se utiliza para conectar a tierra externamente el generador.
6. **Pantalla de datos:** muestra el tiempo de funcionamiento restante (F), la potencia de salida en kW (P), el nivel de combustible en litros (L), la salida de voltaje (V) y las horas de vida útil.
7. **Restablecimiento de sobrecarga:** El inversor del generador apagará automáticamente todas las salidas de CA para proteger el generador si se sobrecarga o si hay un cortocircuito en un aparato conectado.
8. **Salida de CC de 12 voltios:** CC de 12 voltios que tiene una salida de 8 amperios.
9. **Disyuntor de CC de 8 amperios:** El disyuntor limita la corriente que se puede suministrar a través de la salida de CC de 12 voltios a 8 amperios.
10. **Puertos USB:** Salida USB de dos puertos 5V / 2.1A. Acepta enchufes USB tipo A.

Copyright © 2024 Cummins Inc.

PANTALLA DE DATOS LED

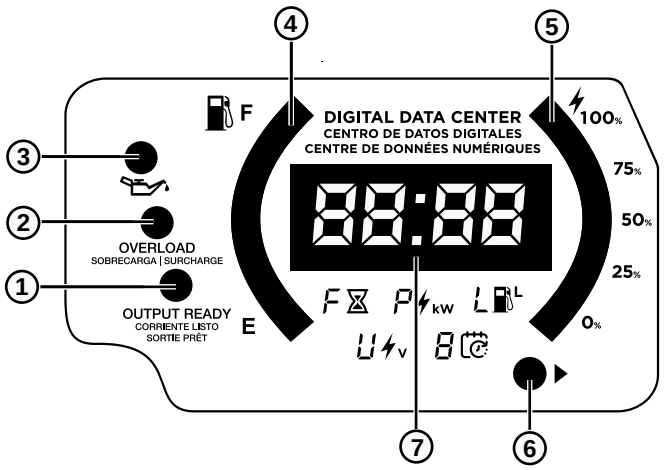

1. **LED de salida lista:** se ilumina cuando el generador está funcionando normalmente. Indica que el generador está produciendo energía eléctrica en los receptáculos.
2. **LED de sobrecarga:** indica que el generador está sobrecargado. Consulte SOBRECARGA RESTABLECER.
3. **LED de aceite bajo:** indica un nivel de aceite bajo. Cuando el nivel de aceite en el cárter cae por debajo del límite de funcionamiento seguro, el indicador de nivel de aceite bajo se iluminará y el generador apagará automáticamente el motor.
4. **Indicador de nivel de combustible:** muestra el porcentaje estimado del nivel de combustible. Cuatro LED verdes indican un tanque lleno. Un LED verde indica que la unidad está casi sin combustible. Para conocer los litros exactos de combustible en el tanque, consulte el número "L" en la pantalla de datos.
5. **Indicador de potencia de salida:** muestra el porcentaje de salida estimado. Para obtener una salida exacta, consulte el número “P” en la pantalla de datos.
6. **Botón de modo:** presione el botón de modo para recorrer manualmente la pantalla de datos.
7. **Pantalla de datos:** muestra el tiempo de funcionamiento restante (F), la potencia de salida en kW (P), el nivel de combustible en litros (L), la salida de voltaje (V) y las horas de vida útil.

VISUALIZACIÓN DE DATOS



Tiempo de ejecución restante:
Muestra el tiempo restante con el nivel de combustible actual y la potencia de salida.



Salida de potencia:
Muestra la salida de energía eléctrica a los receptáculos en kilovatios.



Nivel de combustible:
Muestra el nivel de combustible actual en litros.



Voltaje:
Muestra la salida de voltaje actual del inversor.



Horas de vida:
Muestra el tiempo total de funcionamiento del inversor.

Copyright © 2024 Cummins Inc.

COMPONENTES DEL GENERADOR

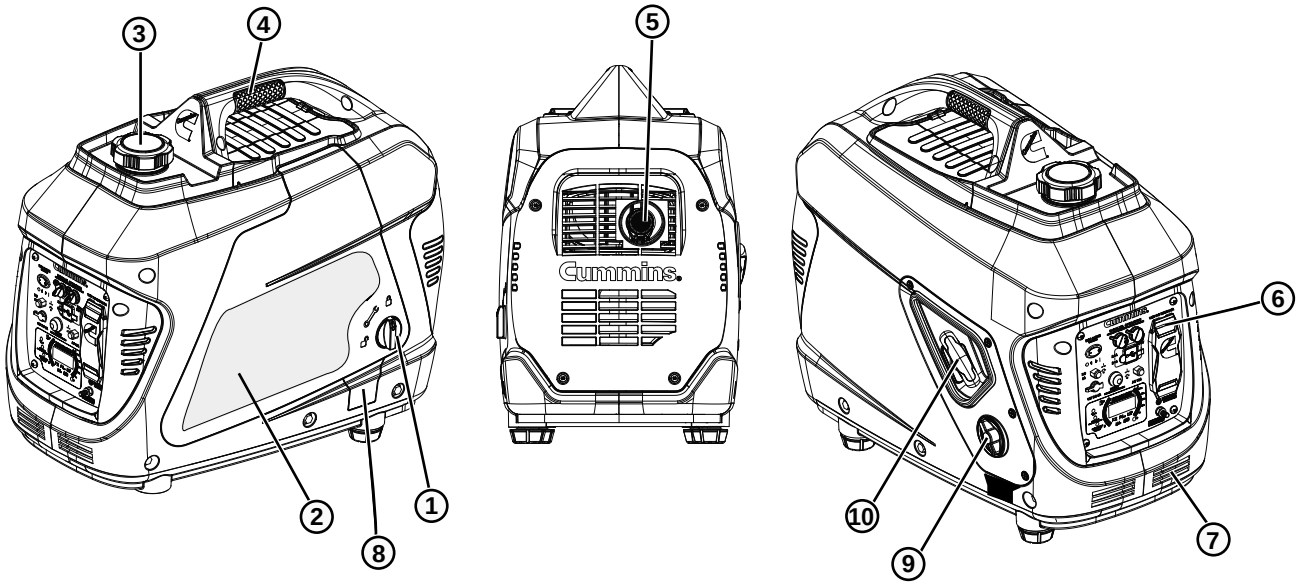

1. **Panel de servicio del motor:** Retire el panel para acceder a la bujía, el aceite y el motor para el mantenimiento.
2. **Etiqueta de información del modelo:** Proporciona información sobre voltaje / amperios y potencia nominal.
3. **Tapa de combustible:** Agregue aquí combustible sin plomo.
4. **Mango de transporte:** Úselo para mover y colocar el generador.
5. **Silenciador y parachispas:** El parachispas evita que las chispas salgan del silenciador.
6. **Panel de control:** El panel de control contiene las salidas, los disyuntores y la pantalla de datos.
7. **Ventilaciones de enfriamiento del motor:** Ayudan a mover el flujo de aire en la unidad para regular la temperatura del motor. NO BLOQUEES.
8. **Cubierta de acceso al aceite:** Retire para reparar el aceite.
9. **Interruptor de control de combustible del motor:** Se utiliza para girar la válvula de combustible a la posición de funcionamiento, estrangulador o APAGADO.
10. **Mango de retroceso:** Tire del mango de retroceso para arrancar manualmente el motor.

Copyright © 2024 Cummins Inc.

MONTAJE

CONTENIDO DE LA CAJA

1. Abra con cuidado la caja.

2. Retire y guarde el manual de instrucciones, la botella de aceite, el embudo de aceite, la llave de tubo para bujías, el destornillador y el adaptador de 12V.

3. Retire y deseche los materiales de embalaje.

4. Despliegue la parte superior de la bolsa de plástico que encierra el generador.

5. Corte con cuidado las esquinas verticales de la caja para acceder al generador.

6. Reciclar o desechar los materiales de embalaje correctamente.

CONTENIDO DE LA CAJA

- Manual del operador
- Guía de inicio rápido
- Botella de 0,37 cuartos (0,35 litros) de aceite SAE 10W-30
- Destornillador
- Llave de tubo para bujías
- Embudo de aceite
- Adaptador de 12 V CC

Si falta alguna pieza, comuníquese con nuestro equipo de servicio al 1-800-286-6467.

LLENADO DE ACEITE INICIAL

AVISO

ESTE GENERADOR SE HA ENVIADO SIN ACEITE. No intente arrancar o arrancar el motor antes de que haya recibido el servicio adecuado con el aceite recomendado. No agregar aceite de motor antes de arrancar resultará en daños graves al motor.

AVISO

El uso de aceite de 2 tiempos / ciclo u otros tipos de aceite no aprobados puede causar daños graves al motor que no están cubiertos por la garantía.

El tipo de aceite recomendado incluido para uso típico es aceite de motor 10W-30. Si hace funcionar el generador en temperaturas extremas, consulte la siguiente tabla.

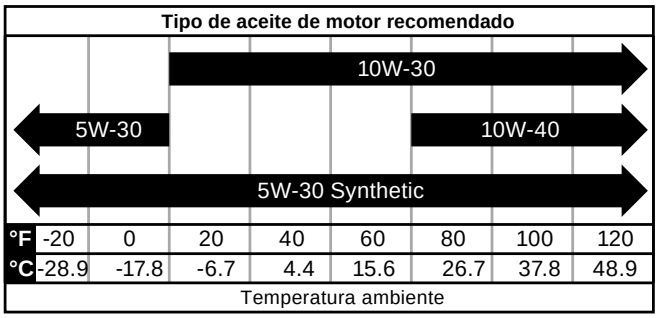

1. En una superficie nivelada, gire la perilla de bloqueo para desbloquear el panel de servicio del motor.

Nota: Tire con cuidado hacia afuera en pequeños incrementos para sacar los postes del panel de los ojales que sostienen el panel en su lugar.

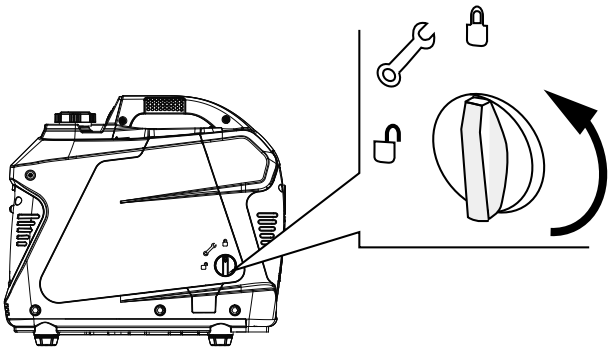

2. Retire la varilla medidora de aceite Con el embudo y el aceite suministrados, agregue aceite en el motor.

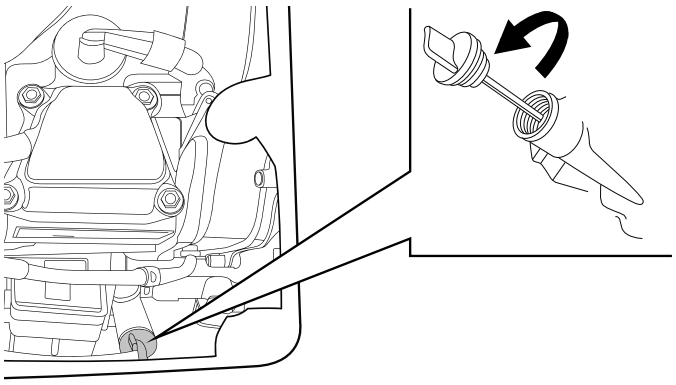

Nota: Como el aceite residual de la fábrica puede permanecer en el motor, agregue el aceite gradualmente cerca del final de la botella para evitar sobrellenar el motor. Consulte Comprobación del nivel de aceite del motor en la sección Mantenimiento..

3. Reemplace la varilla medidora de aceite y apriete a mano.

4. Reemplace el panel de servicio del motor.

Copyright © 2024 Cummins Inc.

COMBUSTIBLE

⚠ ADVERTENCIA

Riesgo de incendio y explosión. **NUNCA** use un recipiente de gasolina, tanque de gasolina o cualquier otro elemento de combustible que esté roto, cortado, rasgado o dañado.

⚠ PELIGRO

Riesgo de incendio y explosión. No llene demasiado el tanque de combustible. Llene solo hasta el anillo de llenado rojo ubicado en el filtro de malla de combustible en el tanque. El sobrellenado puede hacer que el combustible se derrame sobre el motor y cause un riesgo de incendio o explosión.

⚠ PELIGRO

Riesgo de incendio y explosión. **NUNCA** reposte el generador con el motor en marcha. Siempre apague el motor y deje que el generador se enfríe durante dos minutos antes de repostar.

AVISO



No utilice combustible E15 o E85 en este producto. La garantía no cubre los daños al motor o al equipo causados por combustible viejo o el uso de combustibles no aprobados (como mezclas de etanol E15 o E85). Utilice únicamente gasolina sin plomo que contenga hasta un 10% de etanol.

REQUISITOS DE COMBUSTIBLE

- CGasolina sin plomo, fresca y magra, de 87 a 93 octanos.
- Se acepta hasta un 10% de etanol (gasohol) (cuando esté disponible; se recomienda combustible sin etanol).
- NO use E85 o E15.
- NO use una mezcla de gasóleo.
- NO modifique el motor para que funcione con combustibles alternativos.
- NO cargue combustible en interiores.
- NO cree una chispa o llama mientras reposta.

USANDO ESTABILIZADOR DE COMBUSTIBLE

Agregar un estabilizador de combustible (no incluido) extiende la vida útil del combustible y ayuda a prevenir la formación de depósitos que pueden obstruir el sistema de combustible. Siga las instrucciones de uso del fabricante.

Siempre mezcle la cantidad correcta de estabilizador de combustible con gasolina en un recipiente de gasolina aprobado antes de cargar combustible al generador. Haga funcionar el generador durante cinco minutos para permitir que el estabilizador trate todo el sistema de combustible.

LLENADO DEL TANQUE DE COMBUSTIBLE

1. Apague el generador y deje que se enfríe durante un mínimo de dos minutos antes de cargar combustible.

2. Coloque el generador en un terreno nivelado en un área bien ventilada.

3. Limpie el área alrededor de la tapa de combustible y retire la tapa lentamente.

AVISO

Llene el tanque únicamente con un recipiente de gasolina aprobado. Asegúrese de que el recipiente de gasolina esté limpio por dentro y en buenas condiciones para evitar la contaminación del sistema de combustible.

Agregue lentamente el combustible recomendado. No llene demasiado. Llene solo hasta el anillo de llenado máximo rojo en el filtro de malla de combustible visible en el cuello de llenado.

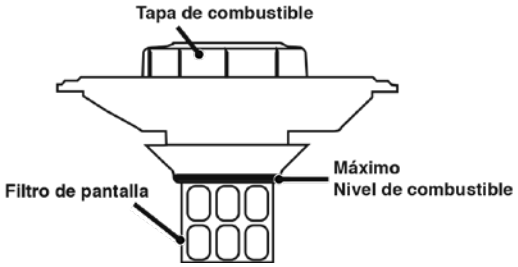

4. Instale la tapa de combustible. Apriete hasta que se escuche un clic.

AVISO

El combustible puede dañar la pintura y el plástico. Tenga cuidado al llenar el tanque de combustible. Los daños causados por el combustible derramado no están cubiertos por la garantía.

AVISO

Limpie los residuos del filtro de malla de combustible antes y después de cada repostaje. Quite el filtro de malla de combustible comprimiéndolo ligeramente mientras lo saca del tanque de combustible.

Copyright © 2024 Cummins Inc.

OPERACIÓN

UBICACIÓN DEL GENERADOR

Lea y comprenda toda la información de seguridad antes de encender el generador.

⚠ PELIGRO

Usar un generador en interiores PUEDE MATARLO EN MINUTOS. El escape del generador contiene monóxido de carbono. Este es un veneno que no se puede ver ni oler.



NUNCA lo use dentro de una casa o garaje, AUNQUE las puertas y ventanas estén abiertas.

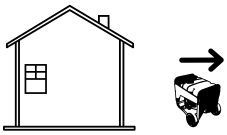

Úselo solo EN EXTERIORES y lejos de ventanas, puertas y conductos de ventilación.

NUNCA opere el generador dentro de un edificio, incluidos garajes, sótanos, espacios de acceso, cobertizos, cerramientos o compartimentos, incluido el compartimiento del generador de un vehículo recreativo.

⚠ PELIGRO

Riesgo de electrocución. **NUNCA** use el generador en un lugar mojado o húmedo. **NUNCA** exponga el generador a la lluvia, nieve, rocío de agua o agua estancada mientras esté en uso. Proteja el generador de todas las condiciones climáticas peligrosas. La humedad o el hielo pueden provocar un cortocircuito u otro mal funcionamiento en el circuito eléctrico. El uso de un generador o aparato eléctrico en condiciones de humedad, como lluvia o nieve, o cerca de una piscina o sistema de rociadores, o cuando sus manos están mojadas, puede resultar en electrocución.

⚠ ADVERTENCIA

Peligro de incendio. Utilice el generador únicamente sobre una superficie sólida y nivelada. Operar el generador en una superficie con material suelto, como arena o recortes de césped, puede hacer que el generador ingiera desechos que podrían bloquear las rejillas de ventilación o el sistema de admisión de aire. Deje que el generador se enfríe durante 30 minutos antes de transportarlo o almacenarlo.

TEl generador debe estar en una superficie plana y nivelada en todo momento (incluso cuando no esté en funcionamiento). El generador debe tener al menos 5 pies (1,5 m) de espacio libre de todo material combustible.

No opere el generador en la parte trasera de un SUV, caravana, remolque, caja de camión (regular, plana o de otro tipo), debajo de escaleras, cerca de paredes o edificios, o en cualquier otro lugar que no permita el enfriamiento adecuado del generador y / o silenciador. NO contenga generadores durante el funcionamiento.

⚠ PELIGRO

Peligro de asfixia. Coloque el generador en un área bien ventilada. NO coloque el generador cerca de conductos de ventilación o entradas donde los gases de escape puedan entrar en espacios ocupados o confinados. Considere cuidadosamente las corrientes de aire y viento cuando coloque el generador.

TOMA DE TIERRA

⚠ ADVERTENCIA

Peligro de choque. No conectar a tierra correctamente el generador puede provocar una descarga eléctrica.

El neutro del generador está flotando. El terminal de tierra del generador está conectado a la estructura del generador, las partes metálicas que no llevan corriente del generador y los terminales de tierra de cada receptáculo. El generador (devanado del estator) está aislado del bastidor y del pin de tierra del receptáculo de CA. Es posible que los dispositivos eléctricos que requieren una conexión de clavija de toma a tierra no funcionen correctamente.

Si este generador se utilizará únicamente con un cable y equipo de enchufe conectados a los receptáculos montados en el generador, el Código Eléctrico Nacional no requiere que la unidad esté conectada a tierra. Sin embargo, otros métodos de uso del generador pueden requerir conexión a tierra para reducir el riesgo de descarga eléctrica o electrocución.

AVISO

Utilice únicamente cables de extensión, herramientas y electrodomésticos de 3 clavijas con conexión a tierra, o herramientas y electrodomésticos con doble aislamiento.

Copyright © 2024 Cummins Inc.

OPERACIÓN A GRAN ALTITUD

La potencia del motor se reduce cuanto más alto se opera sobre el nivel del mar. La producción se reducirá aproximadamente un 3,5% por cada 1000 pies de aumento de altitud desde el nivel del mar.

Se requiere un ajuste de altitud elevada para el funcionamiento a altitudes superiores a los 2.000 pies (762 m). El funcionamiento sin este ajuste provocará una disminución del rendimiento, un mayor consumo de combustible y un aumento de las emisiones. No se recomienda el funcionamiento del motor en altitudes inferiores a 2000 pies (762 m) con el kit para gran altitud.

Kit de carburador de gran altitud: pieza# A066Z194

NOTICE

No opere el generador en altitudes inferiores a 2.000 pies (762 m) con el kit de gran altitud instalado. Pueden ocurrir daños al motor.

PERÍODO DE RODAJE

Para un rodaje adecuado, no exceda el 50% de los vatios de funcionamiento nominales (1100 vatios) durante las primeras cinco horas de funcionamiento.

Varíe la carga de vez en cuando para permitir que los devanados del estator se calienten y enfríen y ayuden a asentar los anillos del pistón.

FRECUENCIA DE USO

Si el generador se utilizará de forma poco frecuente o intermitente (más de un mes antes del próximo uso), consulte la sección Almacenamiento de este manual para obtener información sobre el deterioro del combustible.

ANTES DE ARRANCAR EL GENERADOR

Comprueba eso:

- el generador se coloca en un lugar seguro y apropiado.
- el generador está sobre una superficie seca, plana y nivelada.
- el motor está lleno de aceite.
- Hay gasolina en el tanque de combustible.
- todas las cargas están desconectadas.
- el interruptor ECO está en la posición OFF.

⚠ PELIGRO

Riesgo de incendio y explosión. NO mueva ni incline el generador durante el funcionamiento.

ARRANQUE DEL MOTOR

1. Para arranque en frío, gire el interruptor de control de combustible del motor a la posición ESTRANGULADOR.

Nota: Si está reiniciando con el motor caliente después de la operación, gire el interruptor a RUN.

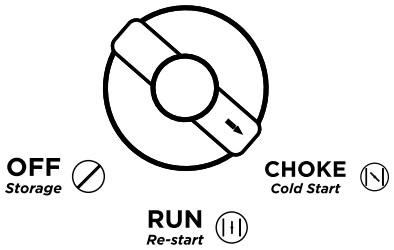

2. Sujete firmemente y tire lentamente de la manija de retroceso hasta que sienta una mayor resistencia, luego tire rápidamente.

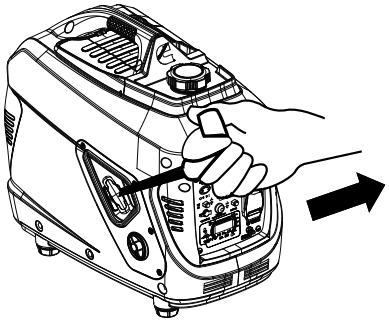

3. Después de que arranque el motor, gire el interruptor de combustible a la posición RUN.

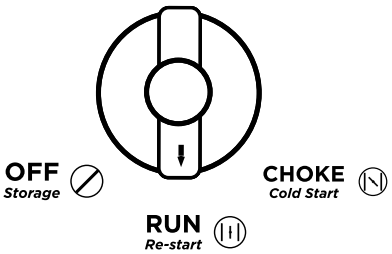

PARAR EL MOTOR

1. Apague y desenchufe todas las cargas eléctricas conectadas. **NUNCA** encienda ni detenga el generador con dispositivos eléctricos conectados.

2. Deje que el generador funcione sin carga durante varios minutos para estabilizar las temperaturas internas.

Copyright © 2024 Cummins Inc.

3. Gire el interruptor de combustible a la posición APAGADO.

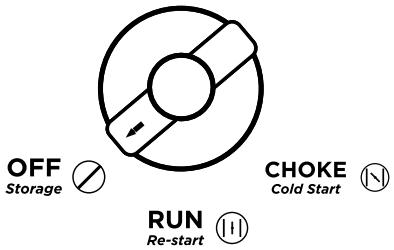

Nota: Si hay una emergencia y el inversor debe detenerse rápidamente, mueva inmediatamente el interruptor de combustible a la posición de APAGADO.

MODO ECO

AVISO

Siempre encienda el generador con el MODO ECO APAGADO. Deje que la velocidad del motor se estabilice y que el LED de SALIDA LISTA se ilumine antes de encender el MODO ECO.



Nota: No utilice el MODO ECO cuando esté en funcionamiento en paralelo.

El MODO ECO minimiza el consumo de combustible y el ruido ajustando las RPM del motor al mínimo requerido para la carga actual.

Encienda el MODO ECO cuando encienda pequeños electrodomésticos con cargas continuas, como una computadora o luz eléctrica.

APAGUE EL MODO ECO cuando encienda grandes cargas de sobretensión, como un aire acondicionado o una bomba eléctrica.

Para encender el MODO ECO, verifique que el LED de SALIDA LISTA esté iluminado en verde, luego empuje el interruptor a la posición ENCENDIDO. Si no hay carga, las RPM del generador bajarán a la velocidad de ralentí. El generador detectará cargas a medida que se apliquen y aumentará las RPM del motor.

Para hacer funcionar el generador a máxima potencia y RPM, presione el interruptor MODO ECO a la posición APAGADO.

DISYUNTOR DE CA

El disyuntor se apagará automáticamente si hay un cortocircuito, una sobrecarga significativa del generador en el receptáculo o si la carga combinada excede los 18 amperios.

Si el disyuntor de CA se APAGA automáticamente, verifique que el aparato esté funcionando correctamente y que no exceda la capacidad de carga nominal del circuito antes de restablecer el disyuntor.

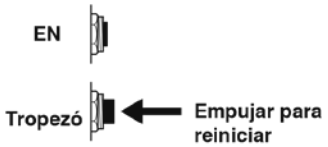

SOBRECARGA RESTABLECER

El generador apagará automáticamente todas las salidas de CA para proteger al generador en caso de sobrecarga o si hay un cortocircuito en un aparato conectado. Sin embargo, el motor seguirá funcionando. La sobrecarga marginal que ilumina temporalmente el LED de SOBRECARGA puede acortar la vida útil del generador.

SOBRECARGA en el panel de control se iluminará en rojo y la SALIDA LISTA verde estará APAGADA.



Para restaurar la salida de CA:

1. Apague y desenchufe todas las cargas eléctricas conectadas.

2. Presione el botón RESET en el panel de control hasta que el LED de SOBRECARGA se apague y el LED de SALIDA LISTA se ilumine.

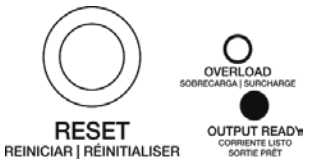

3. Reinicie el disyuntor si está APAGADO.

4. Verifique que las cargas de sobretensión y de funcionamiento previstas no superen la capacidad del generador.

5. Reconecte las cargas eléctricas secuencialmente, permitiendo que el generador se estabilice después de que se conecte cada carga.

CAPACIDAD DEL GENERADOR

AVISO

No sobrecargue la capacidad del generador. Exceder la capacidad de vataje / amperaje del generador puede dañar el generador y / o los dispositivos eléctricos conectados a él.

Asegúrese de que el generador pueda suministrar suficientes vatios continuos (en funcionamiento) y de sobretensión (arranque) para los elementos que alimentará al mismo tiempo.

Se deben considerar los requisitos de energía total (voltios x amperios = vatios) de todos los aparatos conectados. Los fabricantes de electrodomésticos y herramientas eléctricas suelen incluir información de clasificación cerca del modelo o número de serie.

Para determinar los requisitos de energía:

1. Seleccione los elementos que alimentará al mismo tiempo.
2. Sume los vatios continuos (en funcionamiento) de estos artículos. Esta es la cantidad de energía que debe producir el generador para mantener los elementos en funcionamiento. Consulte la tabla de referencia de potencia en la página siguiente.
3. Calcule cuántos vatios de sobretensión (arranque) necesitará. La sobretensión de vatios es la breve ráfaga de energía necesaria para poner en marcha herramientas o aparatos con motor eléctrico, como una sierra circular o un refrigerador. Debido a que no todos los motores arrancan al mismo tiempo, los vatios de sobretensión totales se pueden estimar agregando solo los elementos con los vatios de sobretensión adicionales más altos al total de vatios nominales del paso 2.

Ejemplo:

Herramienta o aparato	Ejecución de Watts *	Watts de arranque*
TV (tipo de tubo)	300	0
Refrigerador RV	180	600
Radio	200	0
Ligera (75 vatios)	300	0
Cafetera	600	0
Total	1580	600

Vatios totales en funcionamiento	1580
Watts iniciales más altos	+ 600
Total de vatios iniciales necesarios	2180

* Las potencias indicadas son aproximadas. Verifique la potencia real.

GESTIÓN DE ENERGÍA

Para prolongar la vida útil del generador y los dispositivos conectados, tenga cuidado al agregar cargas eléctricas al generador. No debe haber nada conectado a las salidas del generador antes de arrancar el motor. La forma correcta y segura de administrar la energía del generador es agregar cargas secuencialmente de la siguiente manera:

1. Sin nada conectado al generador, arranque el motor como se describe en este manual.
2. Enchufe y encienda la primera carga, preferiblemente la carga más grande que tenga.
3. Permita que la salida del generador se estabilice (el motor funciona sin problemas y el dispositivo conectado funciona correctamente).
4. Enchufe y encienda la siguiente carga.
5. Nuevamente, permita que el generador se estabilice.
6. Repita los pasos 4 y 5 para cada carga adicional.

Copyright © 2024 Cummins Inc.

Referencia de potencia

Herramienta o aparato	Watts de funcionamiento estimados *	Watts iniciales estimados *
Luces incandescentes (4 cantidades x 75 vatios)	300	0
TV (tipo de tubo)	300	0
Bomba de sumidero (1/3 hp)	800	1300
Refrigerador o congelador	700	2200
Bomba de pozo (1/3 hp)	1000	2000
Radio	200	0
Taladro (3/8 “, 4 amperios)	440	600
Sierra circular (Servicio pesado, 7-1 / 4 “)	1400	2300
Sierra de inglete (10 “)	1800	1800
Sierra de mesa (10 “)	2000	2000

* Las potencias indicadas son aproximadas. Verifique la potencia real.

CABLES DE EXTENSIÓN

⚠ ADVERTENCIA

Peligro de asfixia. Los cables de extensión que llegan directamente a la casa aumentan el riesgo de intoxicación por monóxido de carbono a través de las aberturas. Si se utiliza un cable de extensión que llega directamente a su casa para alimentar elementos de interior, existe el riesgo de intoxicación por monóxido de carbono para las personas dentro de la casa. Utilice **siempre** detectores de monóxido de carbono a batería que cumplan con los estándares de seguridad UL 2034 actuales cuando haga funcionar el generador. Compruebe periódicamente la batería de los detectores.

⚠ ADVERTENCIA

Peligro de asfixia. Cuando opere el generador con cables de extensión, asegúrese de que el generador esté ubicado en un área abierta al aire libre, al menos a 20 pies (6 m) de los espacios ocupados con el escape apuntando hacia afuera.

⚠ ADVERTENCIA

Riesgo de incendio y electrocución. **NUNCA** use cables de extensión gastados o dañados. Los cables de extensión dañados o sobrecargados podrían sobrecalentarse, formarse un arco y quemarse y provocar la muerte o lesiones graves.

Antes de conectar un aparato de CA o un cable de alimentación al generador:

- Use cables de extensión, herramientas y electrodomésticos de tres clavijas con conexión a tierra, o herramientas y electrodomésticos con doble aislamiento.
- Asegúrese de que la herramienta o el aparato estén en buenas condiciones de funcionamiento. Los electrodomésticos o cables de alimentación defectuosos pueden crear una posible descarga eléctrica.
- Asegúrese de que la clasificación eléctrica de la herramienta o aparato no exceda la potencia nominal del generador o del receptáculo que se está utilizando.

TAMAÑO DEL CABLE DE EXTENSIÓN

Utilice únicamente cables de extensión de 3 clavijas con conexión a tierra marcados para uso en exteriores que estén clasificados para la carga eléctrica.

Total Amperaje	Calibre mínimo, clasificado para exteriores	
	Hasta 50 FT (15 M)	Hasta 100 FT (30 M)
Hasta 10A	12	8
Hasta 15A	10	8
Hasta 20A	10	6
Hasta 30A	8	6
Hasta 35A	6	6

OPERACIÓN EN PARALELO

⚠ ADVERTENCIA

Riesgo de incendio y electrocución. **NUNCA** conecte ni desconecte los cables del cable paralelo cuando esté funcionando un generador.

AVISO

La conexión a un generador que no es compatible puede causar una salida de bajo voltaje que puede dañar las herramientas y los electrodomésticos alimentados por el generador.

La operación en paralelo le brinda la capacidad de vincular el P2500i a un generador inversor P2500i adicional para un funcionamiento combinado y una salida de potencia máxima. Se requiere un kit en paralelo Cummins 30A (comprado por separado) para el funcionamiento en paralelo.

Nota: No utilice el MODO ECO cuando esté en funcionamiento en paralelo.

1. En ambos generadores, asegúrese de que la perilla del motor / combustible y el interruptor MODO ECO estén en la posición APAGADO.

2. Conecte dos cables paralelos a las salidas paralelas del primer generador, luego conecte los cables opuestos a las salidas paralelas del otro generador.

Nota: Si alimenta dispositivos directamente desde los generadores (no conectados al interruptor de transferencia de un edificio), no es necesario que los cables izquierdo / derecho coincidan con las salidas paralelas del generador.

3. Encienda uno de los generadores y espere hasta que se encienda el LED OUTPUT READY.

4. Encienda el segundo generador y espere hasta que el LED de SALIDA LISTA se ilumine antes de conectar una carga.

5. Conecte cargas adicionales como se describe en la sección Administración de energía.

6. Desenchufe todas las cargas antes de detener los generadores.

TRANSPORTE

- Deje que el generador se enfríe un mínimo de 30 minutos antes de transportarlo.
- Reemplace todas las cubiertas protectoras en el panel de control del generador.
- Utilice únicamente la manija fija del generador para levantar la unidad o sujetar cualquier restricción de carga como cuerdas o correas de amarre. No intente levantar o asegurar el generador sujetándose a ninguno de sus otros componentes.
- Mantenga la unidad nivelada durante el transporte para minimizar la posibilidad de fugas de combustible o, si es posible, drene el combustible o haga funcionar el motor hasta que el tanque de combustible esté vacío antes del transporte.

Copyright © 2024 Cummins Inc.

MANTENIMIENTO

PROGRAMA DE MANTENIMIENTO

El mantenimiento regular mejorará el rendimiento y extenderá la vida útil del generador. Siga los intervalos horarios o de calendario, lo que ocurra primero. Se requiere un servicio más frecuente cuando se opera en condiciones adversas como se indica a continuación.

Antes de cada uso
Revise el aceite del motor
Después de las primeras 25 horas o el primer mes
Cambia el aceite del motor
Después de 50 horas o cada 6 meses
Cambiar el aceite del motor [1] Filtro de aire limpio[2]
Después de 100 horas o cada 6 meses
Inspeccione / limpie el parachispas Inspeccione / limpie la bujía Reemplace el filtro de combustible [3] Inspeccione / ajuste el juego de válvulas [3]
Después de 300 horas o cada año
Reemplace la bujía Reemplazar filtro de aire

[1] Cambie el aceite cada mes cuando opere bajo carga pesada o en altas temperaturas.

[2] Limpie con más frecuencia en condiciones de suciedad o polvo. Reemplace el filtro de aire si no se puede limpiar adecuadamente.

[3] Recomiende que el servicio lo realice un distribuidor de servicio autorizado de Cummins.

PIEZAS DE REPUESTO PARA MANTENIMIENTO

Descripción	Número de pieza
Filtro de aire	A064D486
Supresor de chispas	A064D501
Filtro de combustible	A076L998
Bujía	• Cummins - A064D659 • Torch - E6RTC • NGK - BPR6HS • Bosch - WR7BC • Autolite - 284

PANEL DE SERVICIO DEL MOTOR

Retire el panel de servicio del motor para acceder al filtro de aire, carburador, llenado / drenaje de aceite y varilla medidora de aceite.

1. En una superficie nivelada, gire la perilla de bloqueo para desbloquear el panel de servicio del motor.

2. Tire con cuidado hacia afuera en pequeños incrementos para sacar los postes del panel de los ojales que sostienen el panel en su lugar.

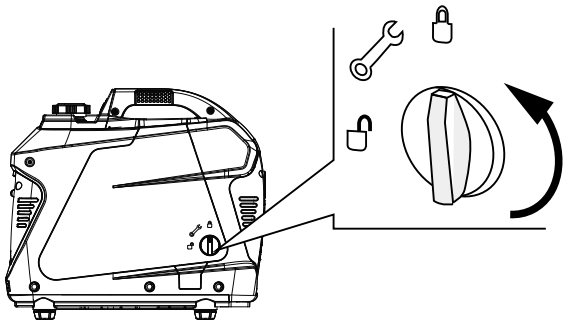

MANTENIMIENTO DEL FILTRO DE AIRE

⚠ ADVERTENCIA

Peligro de incendio. **NUNCA** use gasolina u otros solventes inflamables para limpiar el filtro de aire. Utilice únicamente jabón detergente doméstico para limpiar el filtro de aire.

El filtro de aire debe limpiarse cada 50 horas de uso o cada seis meses (la frecuencia debe aumentarse si el generador se opera en un ambiente polvoriento).

1. Coloque el generador en una superficie nivelada y deje que el motor se enfríe durante varios minutos.

2. Retire la tapa de servicio del motor.

3. Quite el tornillo que sujeta la tapa del filtro de aire. Incline la cubierta hacia abajo para quitarla.

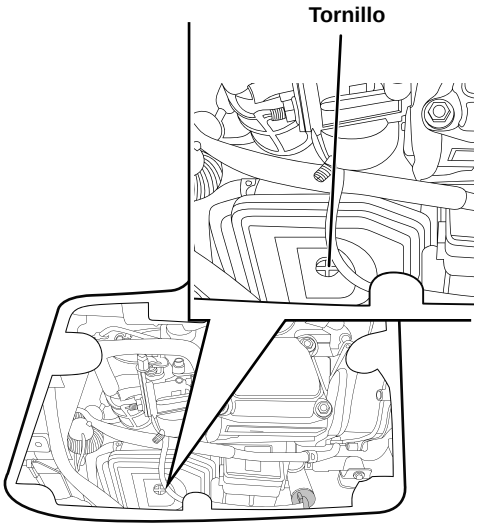

Nota: El elemento del filtro de aire está empapado en aceite. Utilice un recipiente de limpieza adecuado.

AVISO

Evite el contacto de la piel con el aceite del motor. Use ropa y equipo de protección. Lave toda la piel expuesta con agua y jabón.

4. Retire el filtro de aire de espuma de la carcasa del filtro de aire y lávelo sumergiendo el elemento en una solución de jabón detergente doméstico y agua tibia. Apriete lentamente la espuma para limpiar completamente.

AVISO

NO retuerza ni rasgue el elemento del filtro de aire de espuma durante la limpieza o el secado. Aplique solo una acción de apriete lenta pero firme.

5. Enjuague el elemento del filtro de aire sumergiéndolo en agua dulce y aplicando una acción de presión lenta. Deje que el filtro se seque completamente.

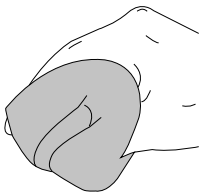

AVISO

No contaminar. Siga las pautas de la EPA u otras agencias gubernamentales para la eliminación adecuada de materiales peligrosos. Consulte a las autoridades locales o al centro de recuperación.

6. Sumerja el filtro de aire de espuma en aceite de motor limpio y luego exprima todo el exceso de aceite. El motor echará humo al arrancar si queda demasiado aceite en el filtro.

7. Instale el filtro de aire de espuma en la carcasa y vuelva a instalar la tapa del filtro de aire.

8. Instale el panel de servicio del motor.

COMPROBACIÓN DEL NIVEL DE ACEITE DEL MOTOR

⚠ PRECAUCIÓN

Evite el contacto de la piel con el aceite del motor. Use ropa y equipo de protección. Lave toda la piel expuesta con agua y jabón.

AVISO

Utilice **siempre** el aceite de motor especificado. No utilizar el aceite de motor especificado puede provocar un desgaste acelerado y / o acortar la vida útil del motor.

Cuando utilice el generador en condiciones extremas, sucias, polvorientas o en un clima extremadamente caluroso, cambie el aceite con más frecuencia.

La temperatura ambiente del aire afectará el rendimiento del aceite del motor. Cambie el tipo de aceite de motor utilizado según las condiciones climáticas.

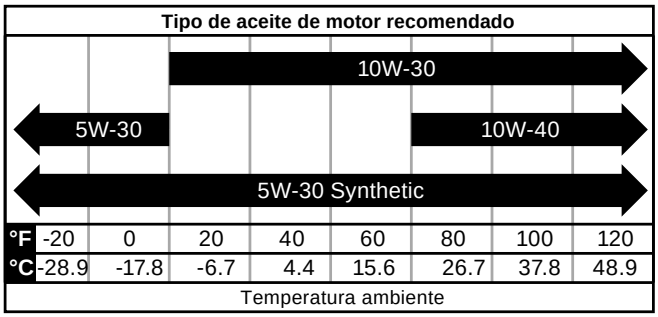

Compruebe el nivel de aceite del motor antes de cada uso o cada 8 horas de funcionamiento.

1. Coloque el generador en una superficie nivelada y deje que el motor se enfríe durante varios minutos.

2. Retire el panel de servicio del motor.

3. Con un trapo húmedo, limpie alrededor de la varilla medidora de aceite.

4. Retire la varilla medidora de aceite y límpiela.

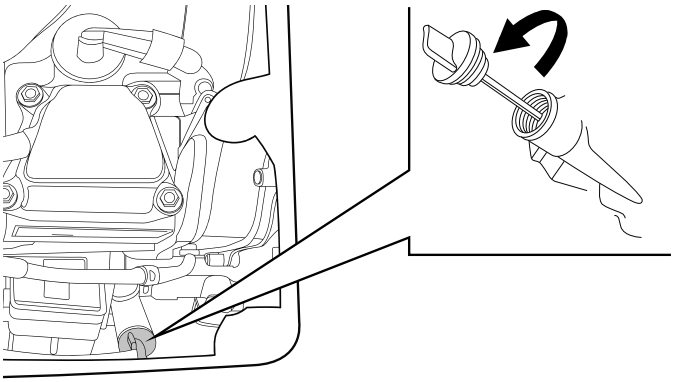

5. Inserte la varilla de nivel en el cuello de llenado de aceite sin atornillarla. Retire la varilla de nivel y verifique que el nivel de aceite esté dentro del rango de funcionamiento seguro entre las marcas bajo (L) y alto (H) de la varilla.



6. Si es bajo, agregue gradualmente el aceite de motor recomendado y vuelva a verificar hasta que el nivel esté entre las marcas L y H de la varilla de medición. No llene demasiado. Si supera la marca de lleno en la varilla de nivel, drene el aceite para reducir el nivel de aceite a la marca de lleno en la varilla de nivel.

7. Reemplace la varilla medidora de aceite y apriete a mano.

8. Instale el panel de servicio del motor.

CAMBIO DE ACEITE DEL MOTOR

⚠ ADVERTENCIA

Arranque accidental. Quite la funda de la bujía de la bujía cuando trabaje en el generador.

Cuando use el generador en condiciones sucias, polvorientas o en clima extremadamente caluroso, cambie el aceite con más frecuencia. Cambie el aceite mientras el motor aún está caliente por la operación.

1. Coloque el generador en una superficie nivelada y deje que el motor se enfríe durante varios minutos.

Nota: Colocar el generador en una superficie elevada ligeramente por encima del cárter de aceite facilitará el drenaje.

2. Retire el panel de servicio del motor y la cubierta de acceso al aceite. Desconecte el cable de la bujía de la bujía y coloque el cable donde no pueda entrar en contacto con la bujía.

3. Con un trapo húmedo, limpie alrededor de la varilla medidora de aceite. Retire la varilla y límpiela.

4. Coloque una bandeja de aceite (o un recipiente adecuado) debajo del orificio de llenado / drenaje de aceite.

5. Incline el generador para drenar el aceite.

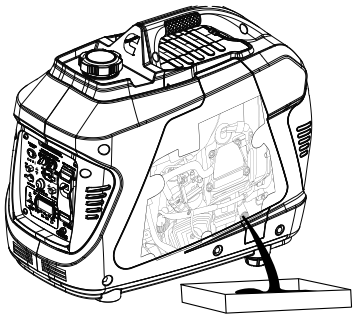

6. Vierta lentamente aceite en la abertura de llenado de aceite hasta que el nivel de aceite esté entre las marcas L y H de la varilla medidora. Deténgase con frecuencia para comprobar el nivel de aceite. Antes de cada revisión, limpie la varilla y luego enrosque completamente la varilla en el cuello de llenado de aceite. Retire la varilla de nivel y verifique el nivel de aceite. No llene demasiado.

Capacidad máxima de aceite: 0.37 US qt (0.35 L)

7. Reemplace la varilla y apriete a mano.

8. Conecte el cable de la bujía. Instale la cubierta de acceso al aceite y el panel de servicio del motor.

AVISO

No contaminar. Siga las pautas de la EPA u otras agencias gubernamentales para la eliminación adecuada de materiales peligrosos. Consulte a las autoridades locales o al centro de recuperación.

Copyright © 2024 Cummins Inc.

MANTENIMIENTO DE BUJÍAS

Inspeccione y limpie la bujía cada 100 horas de uso o cada seis meses. Reemplace la bujía después de 300 horas de uso o cada año.

1. Coloque el generador en una superficie nivelada y deje que el motor se enfríe.

2. Retire el panel de servicio del motor.

3. Retire la funda de la bujía tirando firmemente de la funda directamente lejos del motor.

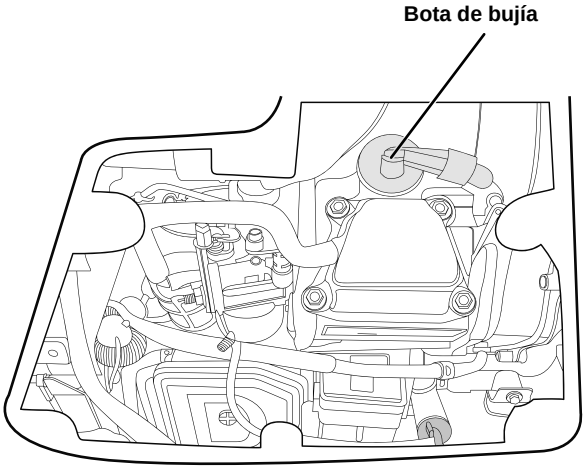

4. Limpia el área alrededor de la bujía.

5. Retire la bujía con la llave de tubo de bujía incluida.

AVISO

NUNCA aplique ninguna carga lateral ni mueva la bujía lateralmente al retirar la bujía.

6. Inspeccione la bujía. Reemplácelos si los electrodos están picados, quemados o si el aislante está agrietado. Utilice únicamente un enchufe de repuesto recomendado.

Reemplazo de bujía recomendado

Cummins	Torch	NGK	Bosch	Autolite
A064D659	E6RTC	BPR6HS	WR7BC	284

7. Mida el espacio entre los electrodos de la bujía con una galga de espesores de alambre. Si es necesario, corrija el espacio doblando con cuidado el electrodo lateral.

Espacio de la bujía: 0.024 - 0.032 in. (0.60 - 0.80 mm)

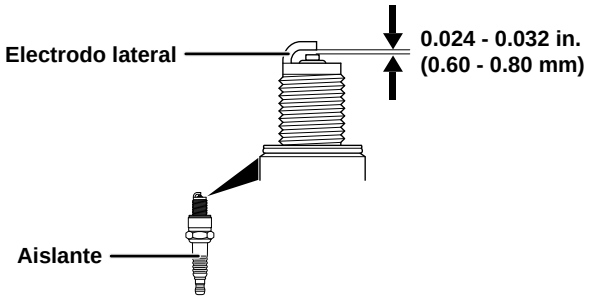

8. Installez soigneusement la bougie à la main, puis serrez de 3/8 à 1/2 tour supplémentaire avec la clé à bougie.

9. Installer le soufflet de bougie et le panneau d'entretien du moteur.

SERVICIO DE APAGACHISPAS

Revise y limpie el parachispas después de cada 100 horas de uso o cada seis meses. Si no se limpia el parachispas, se degradará el rendimiento del motor.

1. Coloque el generador en una superficie nivelada y deje que el silenciador se enfríe antes de dar servicio al parachispas.

2. Retire los tornillos de la cubierta, la cubierta del silenciador y el parachispas.

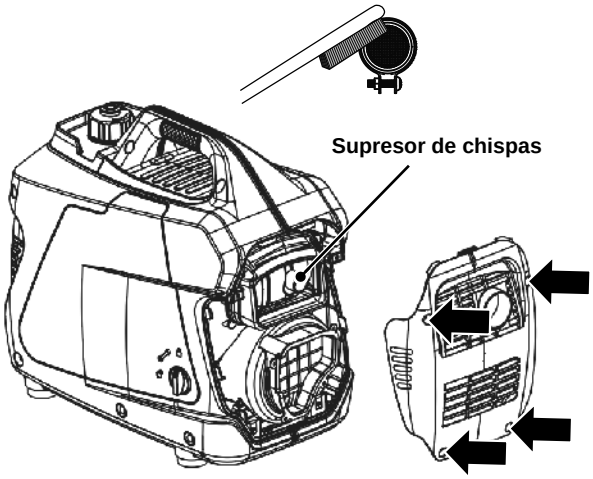

3. Retire con cuidado los depósitos de carbón de la pantalla del parachispas con un cepillo de alambre. El parachispas debe estar libre de roturas y roturas. Reemplace el parachispas si está dañado.

4. Vuelva a instalar el parachispas y la cubierta del silenciador.

Copyright © 2024 Cummins Inc.

ALMACENAMIENTO

Se requiere una preparación de almacenamiento adecuada para un funcionamiento sin problemas y la longevidad del generador.

AVISO

La gasolina almacenada por tan solo 30 días puede deteriorarse, causando goma, barniz y acumulación de corrosivo en las líneas de combustible, los conductos de combustible y el motor. Esta acumulación corrosiva restringe el flujo de combustible, lo que puede evitar que el motor arranque después de un período de almacenamiento prolongado. El uso de estabilizador de combustible aumenta significativamente la vida útil de la gasolina. Se recomienda el uso de estabilizador de combustible a tiempo completo. Siga las instrucciones de uso del fabricante.

TIEMPO DE ALMACENAMIENTO	PROCEDIMIENTO RECOMENDADO
Menos de 1 mes	No requiere servicio.
2 a 6 meses	Llene con gasolina nueva y agregue estabilizador de gasolina. Drene el recipiente del flotador del carburador.
6 meses o más	Drene el tanque de combustible y el recipiente del flotador del carburador.

ALMACENAMIENTO A CORTO PLAZO

- Deje que el generador se enfríe un mínimo de 30 minutos antes de almacenarlo.
- Reemplace todas las cubiertas protectoras en el panel de control del generador.
- Limpie el generador con un paño húmedo. Limpie cualquier residuo de las entradas de aire en la parte delantera de la unidad y las rejillas de ventilación del silenciador.
- Almacene el generador en un lugar seco y bien ventilado, lejos de chispas, llamas abiertas, luces piloto, calor y otras fuentes de ignición, como áreas con un motor eléctrico que produzca chispas o donde se operen herramientas eléctricas.
- No almacene el generador o la gasolina cerca de hornos, calentadores de agua o cualquier otro aparato que produzca calor o tenga encendido automático.
- Con el motor y el sistema de escape fríos y todas las superficies secas, cubra el generador para evitar la entrada de polvo. No utilice una hoja de plástico como cubierta antipolvo. Los materiales no porosos atrapan la humedad y promueven el óxido y la corrosión.

ALMACENAMIENTO A LARGO PLAZO

Incluso el combustible debidamente estabilizado puede dejar residuos y provocar corrosión si se deja por un tiempo prolongado. Si almacena el generador durante dos a seis meses, drene el recipiente del flotador para evitar la acumulación de goma y barniz en el carburador.

DRENAJE DEL BOWL FLOTADOR

1. Retire el panel de servicio del motor.

2. Ubique la manguera de drenaje que se extiende desde la parte inferior del recipiente del flotador del carburador.

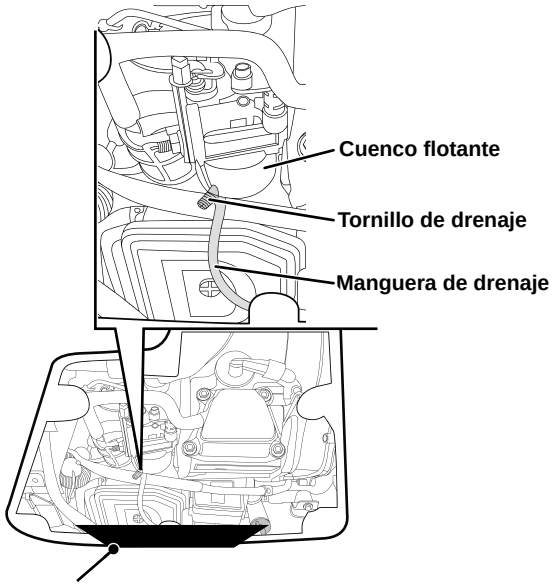

3. Coloque el extremo suelto de la manguera fuera del generador en un recipiente de gasolina aprobado para recoger el combustible drenado.

4. Afloje el tornillo de drenaje del recipiente del flotador y deje que se drene el combustible. Apriete el tornillo de drenaje del recipiente del flotador.

5. Pase la manguera de drenaje entre la carcasa del filtro de aire y la cubierta de servicio del motor. Instale el panel de servicio del motor.

Copyright © 2024 Cummins Inc.

DRENAJE DEL TANQUE DE COMBUSTIBLE

Si almacena el generador por más de seis meses, drene el tanque de combustible para evitar la separación, el deterioro y los depósitos de combustible en el sistema de combustible.Unscrew the fuel tank cap. Remove the fuel screen filter.

1. Con una bomba manual de gasolina disponible en el mercado (no incluida), extraiga la gasolina del tanque de combustible a un recipiente de gasolina aprobado. NO use una bomba eléctrica.

2. Vuelva a instalar el filtro de malla de combustible y la tapa del tanque de combustible.

3. Encienda el generador y déjelo funcionar hasta que el motor del generador se detenga.

4. Retire la bujía.

5. Ponga una cucharadita de aceite de motor en el cilindro y tire de la manija de retroceso hasta que sienta resistencia. En esta posición, el pistón sube en su carrera de compresión y ambas válvulas están cerradas. Guardar el motor en esta posición ayudará a prevenir la corrosión interna.Vuelva a colocar el mango de retroceso con cuidado.

6. Vuelva a instalar la bujía. Deje la funda de la bujía desconectada para evitar un arranque accidental.

7. Instale la cubierta de servicio del motor.

JUEGO DE VÁLVULAS

AVISO

La verificación y el ajuste de la holgura de las válvulas deben realizarse con el motor frío.

1. Retire la tapa del balancín y retire con cuidado la junta. Si la junta está rota o dañada, debe reemplazarse.

2. Retire la bujía para que el motor pueda girar más fácilmente.

3. Gire el motor hasta el punto muerto superior (TDC) tirando lentamente de la palanca de retroceso. Mirando a través del orificio de la bujía, el pistón debe estar en la parte superior (ambas válvulas están cerradas).

4. Ambos balancines deben estar sueltos en el PMS en la carrera de compresión. Si no es así, gire el motor 360 °.

5. Inserte una galga de espesores entre el balancín y el vástago de la válvula para medir la holgura de la válvula.

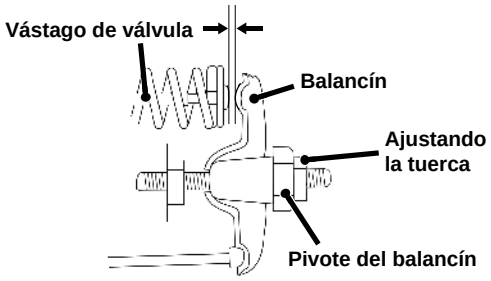

	Válvula de admisión	Válvula de escape
Juego de válvulas	0.0031 – 0.0047 in. (0.08 – 0.12 mm)	0.0051 – 0.0067 in. (0.13 – 0.17 mm)
Esfuerzo de torsión	8–12 N•m	8–12 N•m

6. Si es necesario un ajuste, sostenga el pivote del balancín y afloje la tuerca de ajuste del pivote.

7. Gire el pivote del balancín para obtener la holgura especificada. Sostenga el pivote del balancín y vuelva a apretar la tuerca de ajuste del pivote al par especificado.

Esfuerzo de torsión: 106 inch-pound (12 N•m)

8. Realice este procedimiento para la otra válvula.

9. Instale la junta, la tapa del balancín y la bujía.

Copyright © 2024 Cummins Inc.

SOLUCIÓN DE PROBLEMAS

SOLUCIÓN DE PROBLEMAS

PROBLEMA	CAUSA POSIBLE	CORRECCIÓN
El motor no arranca	Sin combustible.	Repostar.
	Combustible en mal estado, generador almacenado sin tratar o drenar la gasolina, o repostado con gasolina en mal estado.	Vacíe el tanque de combustible. Reposte con gasolina nueva.
	Filtro de aire sucio.	Limpiar el filtro de aire.
	El nivel de aceite del motor bajo detuvo el generador.	Si el LED de aceite bajo se ilumina, gire el interruptor de la batería a la posición de APAGADO. Agregue aceite de motor.
	Bujía mojada con combustible (motor ahogado).	Espere cinco minutos. Gire el interruptor de la batería a la posición APAGADO. Tire de la manija de retroceso rápidamente varias veces. Si el generador no arranca, retire la bujía y séquelo.
	Bujía defectuosa, sucia o abierta incorrectamente.	Separar o reemplazar la bujía. Reinstalar.
	Filtro de combustible restringido, falla del sistema de combustible, falla de la bomba de combustible, falla de encendido, válvulas atascadas, etc.	Comuníquese con el soporte técnico de Cummins al número gratuito 1-800-CUMMINS
	Ahogador parcialmente abierto o cerrado debido a batería débil o desconectada.	Configure manualmente el estrangulador. Vea la sección de Mantenimiento.
El motor arranca y luego se apaga	Sin combustible.	Repostar.
	Nivel de aceite de motor incorrecto.	Revise el nivel de aceite del motor.
	Filtro de aire sucio.	Limpiar el filtro de aire.
	Combustible contaminado.	Vacíe el tanque de combustible. Reposte con gasolina nueva.
	Interruptor de nivel de aceite bajo defectuoso.	Comuníquese con el soporte técnico de Cummins al número gratuito 1-800-CUMMINS
El motor carece de potencia	Filtro de aire restringido.	Limpiar o reemplazar el filtro de aire.
	Combustible en mal estado, generador almacenado sin tratar o drenar la gasolina, o repostado con gasolina en mal estado.	Vacíe el tanque de combustible. Reposte con gasolina nueva.
	Filtro de combustible restringido, falla del sistema de combustible, falla de la bomba de combustible, falla de encendido, válvulas atascadas, etc.	Comuníquese con el soporte técnico de Cummins al número gratuito 1-800-CUMMINS
El motor funciona con dificultad o se atasca cuando se aplica carga	Filtro de aire sucio.	Limpiar el filtro de aire.
	Generador sobrecargado.	Desenchufe algunos dispositivos.
	Herramienta o aparato eléctrico defectuoso.	Reemplace o repare la herramienta o el electrodoméstico. Detenga y vuelva a arrancar el motor.
	Filtro de combustible restringido, falla del sistema de combustible, falla de la bomba de combustible, falla de encendido, válvulas atascadas, etc.	Comuníquese con el soporte técnico de Cummins al número gratuito 1-800-CUMMINS
No hay energía en los receptáculos de CA	El LED de SALIDA LISTA está APAGADO y el LED DE SOBRECARGA está ENCENDIDO.	Verifique la carga de CA. Detenga y reinicie el motor.
		Verifique la entrada de aire. Detenga y vuelva a arrancar el motor.
	Se dispararon los disyuntores de CA.	Verifique las cargas de CA y restablezca los disyuntores.
	Herramienta o aparato eléctrico defectuoso.	Reemplace o repare la herramienta o el electrodoméstico. Detenga y vuelva a arrancar el motor.
	Generador defectuoso.	Comuníquese con el soporte técnico de Cummins al número gratuito 1-800-CUMMINS

Copyright © 2024 Cummins Inc.

FRANÇAIS

Onan Inverter P2500i

Générateur d'onduleur numérique

2200 Watts Courants

2500 watts De Crête

MANUEL DE L'OPÉRATEUR

TABLE DES MATIÈRES

INTRODUCTION

AVIS DE NON-RESPONSABILITÉ 57
CARACTÉRISTIQUES 58

SÉCURITÉ

DÉFINITIONS DE SÉCURITÉ 59
SYMBOLES DE SÉCURITÉ 59
CONSIGNES DE SÉCURITÉ 60
PRÉCAUTIONS GÉNÉRALES DE SÉCURITÉ 61
ESSENCE ET VAPEUR D'ESSENCE (GAZ) 61
ÉTIQUETTES ET AUTOCOLLANTS DE SÉCURITÉ 62

COMPOSANTS

COMPOSANTS DU PANNEAU DE COMMAND0E 63
AFFICHAGE DES DONNÉES À LED 64
COMPOSANTS DU GÉNÉRATEUR 65

ASSEMBLÉ

CONTENU DU CARTON 66
CARBURANT 67
REMPLIR LE RÉSERVOIR DE CARBURANT 67

OPÉRATION

EMPLACEMENT DU GÉNÉRATEUR 68
MISE À LA TERRE 68
FONCTIONNEMENT À HAUTE ALTITUDE 68
PÉRIODE DE RODAGE 69
FRÉQUENCE D'UTILISATION 69
DEMARRAGE DU MOTEUR 69
ARRÊT DU MOTEUR 69
MODE ECO 70
DISJONCTEUR AC 70
SURCHARGE RÉINITIALISER 70
CAPACITÉ DU GÉNÉRATEUR 71
GESTION DE L'ALIMENTATION 71
RALLONGES 72
DIMENSIONS DU CORDON D'EXTENSION 72
FONCTIONNEMENT PARALLÈLE 73
TRANSPORT 73

ENTRETIEN

CALENDRIER DE MAINTENANCE 74
PIÈCES DE RECHANGE D'ENTRETIEN 74
PANNEAU DE SERVICE MOTEUR 74
ENTRETIEN DU FILTRE À AIR 74
CONTRÔLE DU NIVEAU D'HUILE MOTEUR 75
CHANGEMENT D'HUILE MOTEUR 76
MAINTENANCE DES BOUGIES 76
SERVICE DE PARE-ÉTINCELLES 77
ESPACE DE RANGEMENT 78
VIDANGE DU RÉSERVOIR DE CARBURANT 78
LE JEU DES SOUPAPES 79

DÉPANNAGE

DÉPANNAGE 80

Copyright © 2024 Cummins Inc.

INTRODUCTION

⚠ **MISE EN GARDE:** L'utilisation, l'entretien et la maintenance de cet équipement peuvent vous exposer à des produits chimiques, notamment les gaz d'échappement du moteur, le monoxyde de carbone, les phtalates et le plomb, qui sont connus dans l'État de Californie pour provoquer le cancer et des anomalies congénitales ou d'autres troubles de la reproduction. Pour minimiser l'exposition, évitez de respirer les gaz d'échappement et portez des gants ou lavez-vous les mains fréquemment lors de l'entretien de cet équipement. Pour plus d'informations, visitez le site www.P65warnings.ca.gov.

AVIS DE NON-RESPONSABILITÉ

Toutes les informations, illustrations et spécifications de ce manuel étaient en vigueur au moment de sa publication. Les illustrations utilisées dans ce manuel sont uniquement destinées à être des vues de référence représentatives. Nous nous réservons le droit d'apporter toute spécification ou modification de conception sans préavis. Tous les droits sont réservés. Aucune reproduction autorisée sous quelque forme que ce soit sans l'autorisation écrite de Cummins, Inc.

⚠ DANGER	
	Lisez ce manuel avant d'utiliser ou d'effectuer des opérations de maintenance sur ce produit. Le non-respect des instructions et des précautions de sécurité de ce manuel peut entraîner des blessures graves ou la mort.

CONSERVEZ CES INSTRUCTIONS

ENREGISTREMENT DU PRODUIT

Pour assurer une couverture de garantie sans problème, il est important que vous enregistriez votre générateur Cummins. Vous pouvez enregistrer votre produit en ligne sur:
www.cummins.com/support/product-registration

Pour vos dossiers

Date d'achat: _____

Numéro de modèle: _____

Numéro de série: _____

Lieu d'achat: _____

IMPORTANT: Conservez votre reçu d'achat pour une couverture de garantie sans problème.

Pour enregistrer votre onduleur, vous devrez trouver les informations suivantes:

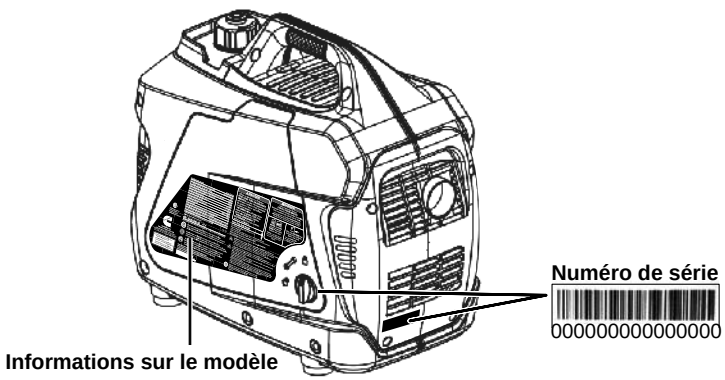

1-800-CUMMINS
(1-800-286-6467)

CARACTÉRISTIQUES

Caractéristiques	
Watts courants:	2200
Watts de pointe:	2500
Tension nominale:	120V
Fréquence nominale:	60 Hz
Phase:	Monophasé
Distorsion harmonique totale:	≤ 3%
Déplacement du moteur:	98 cc
Type de départ:	Recul
Capacité de carburant:	1 Gallon (3.8 L)
Type de carburant:	87–93 octane*****
Capacité d'huile:	0.37 US qt (0.35 L)
Type d'huile:	10W-30
Bougie d'allumage:	A064D659
Ecartement électrode bougie:	0.024 – 0.032 in. (0.60 – 0.80 mm)
Admission de valve Dégagement:	0.0031 – 0.0047 in. (0.08 – 0.12 mm)
Échappement de soupape Dégagement:	0.0051 – 0.0067 in. (0.13 – 0.17 mm)
Système de mise à la terre AC:	Neutre flottant
Régulateur de tension:	Numérique
Type d'alternateur:	Aimant permanent
Température ambiante maximale:	104°F (40°C)
Certifications:	• EPA

* Teneur en éthanol de 10% ou moins. N'utilisez PAS E15 ou E85.

REMARQUER

Ce produit est conçu et conçu pour un fonctionnement continu à des températures ambiantes allant jusqu'à 40 ° C (104 ° F). Si nécessaire, ce produit peut être utilisé à des températures allant de 5 ° F (15 ° C) à 122 ° F (50 ° C) pendant de courtes périodes. Si le produit est exposé à des températures en dehors de cette plage pendant le stockage, il doit être ramené dans cette plage avant utilisation. Ce produit doit toujours être utilisé à l'extérieur dans un endroit bien ventilé et loin des portes, fenêtres et autres évents.

La puissance et le courant maximum sont soumis et limités par des facteurs tels que la teneur en BTU de carburant, la température ambiante, l'altitude, les conditions du moteur, etc. La puissance maximale diminue d'environ 3,5% pour chaque 1000 pieds au-dessus du niveau de la mer, et diminuera également d'environ 1% pour chaque 10 ° F (6 ° C) au-dessus de la température ambiante de 60 ° F (16 ° C).

Copyright © 2024 Cummins Inc.

SÉCURITÉ

DÉFINITIONS DE SÉCURITÉ

Les mots DANGER, AVERTISSEMENT, ATTENTION et AVIS sont utilisés tout au long de ce manuel pour mettre en évidence des informations importantes. Assurez-vous que la signification de ces informations de sécurité est connue de tous ceux qui utilisent, effectuent des travaux de maintenance ou se trouvent à proximité du générateur.



Ce symbole d'alerte de sécurité apparaît avec la plupart des déclarations de sécurité. Il signifie attention, devenez alerte, votre la sécurité est en jeu! Veuillez lire et respecter le message qui suit le symbo d'alertes de sécuritél.

⚠ DANGER

Indique une situation dangereuse qui, si elle n'est pas évitée, entraînera la mort ou des blessures graves.

⚠ AVERTISSEMENT

Indique une situation dangereuse qui, si elle n'est pas évitée, pourrait entraîner la mort ou des blessures graves.

⚠ MISE EN GARDE

Indique une situation dangereuse qui, si elle n'est pas évitée, pourrait entraîner des blessures mineures ou modérées.

AVIS

Indique une situation qui peut endommager le générateur, les biens personnels et / ou l'environnement, ou entraîner un mauvais fonctionnement de l'équipement.

Remarque: Indique une procédure, une pratique ou une condition à suivre pour que le générateur fonctionne de la manière prévue.

SYMBOLES DE SÉCURITÉ

Suivez toutes les informations de sécurité contenues dans ce manuel et sur le générateur.

Symbole	La description
	Symbole d'alerte de sécurité
	Risque d'électrocution
	Risque d'asphyxie
	Risque de brûlure. Ne touchez pas les surfaces chaudes.
	Risque d'électrocution
	Risque d'incendie
	Maintenez une distance de sécurité
	Risque de levage
	Lire les instructions du fabricant
	Ne pas utiliser dans des conditions humides

Copyright © 2024 Cummins Inc.

CONSIGNES DE SÉCURITÉ

USAGE CORRECT

• Exemple d'emplacement pour réduire le risque d'intoxication au monoxyde de carbone

• Utilisez UNIQUEMENT à l'extérieur et sous le vent, loin des fenêtres, des portes et des évents.

• Échappez directement des espaces occupés

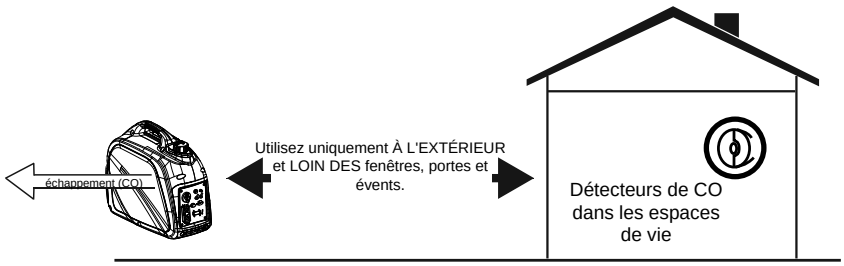

UTILISATION INCORRECTE

N'utilisez pas dans l'un des endroits suivants:

• Près de n'importe quelle porte, fenêtre ou évent
• Garage
• Sous-sol
• Espace d'exploration
• Salon
• Grenier
• Voie d'entrée
• Porche
• Vestiaire

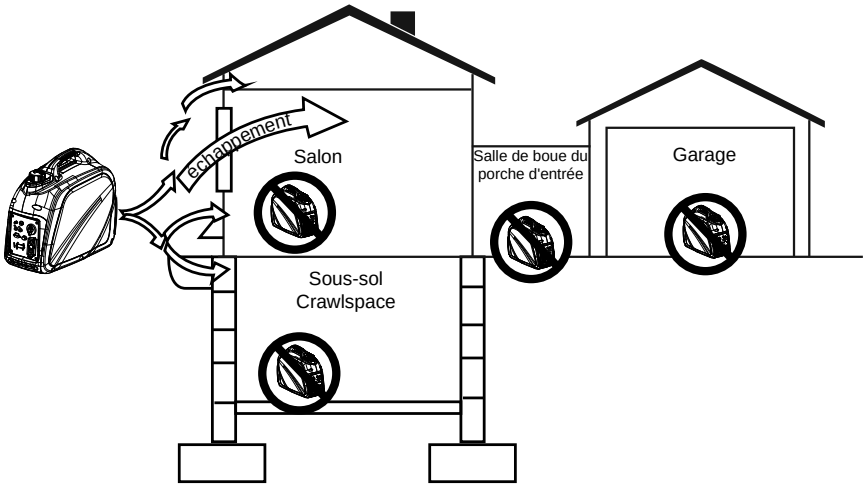

AVIS

Installez des détecteurs de monoxyde de carbone à piles ou des détecteurs de monoxyde de carbone enfichables avec pile de secours dans les pièces à vivre.

⚠ DANGER

L'utilisation d'un générateur à l'intérieur PEUT VOUS TUER EN QUELQUES MINUTES.
L'échappement du générateur contient du monoxyde de carbone. C'est un poison que vous ne pouvez ni voir ni sentir.



NE JAMAIS utiliser à l'intérieur d'une maison ou d'un garage, MÊME SI les portes et fenêtres sont ouvertes.

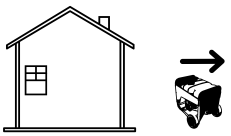

Utilisez uniquement À L'EXTÉRIEUR et loin des fenêtres, des portes et des évents.

⚠ DANGER

Risque d'incendie et d'électrocution. Ne pas connecter au système électrique d'un bâtiment à moins que le générateur et le commutateur de transfert n'aient été correctement installés et que la sortie électrique ait été vérifiée par un électricien qualifié. La connexion doit isoler l'alimentation du générateur de l'alimentation secteur et doit être conforme à toutes les lois et codes électriques applicables.

⚠ DANGER

Risque d'électrocution. N'utilisez jamais le générateur dans un endroit mouillé ou humide. N'exposez jamais le générateur à la pluie, à la neige, aux projections d'eau ou à l'eau stagnante pendant son utilisation. Protégez le générateur de toutes les conditions météorologiques dangereuses. L'humidité ou la glace peuvent provoquer un court-circuit ou un autre dysfonctionnement dans le circuit électrique.

Copyright © 2024 Cummins Inc.

PRÉCAUTIONS GÉNÉRALES DE SÉCURITÉ

- N'utilisez jamais le générateur pour alimenter du matériel médical.
- N'utilisez pas le générateur lorsque vous êtes fatigué ou sous l'influence de drogues, d'alcool ou de médicaments.
- N'utilisez pas le générateur avec des cordons électriques usés, effilochés, dénudés ou autrement endommagés.
- Tous les outils et appareils électriques alimentés par ce générateur doivent être correctement mis à la terre à l'aide d'un troisième fil ou être à double isolation.
- Lorsque ce générateur est utilisé pour alimenter un système de câblage de bâtiment, le générateur doit être installé par un électricien qualifié et connecté à un commutateur de transfert en tant que système dérivé séparément conformément à NFPA 70, National Electrical Code.
- Si vous commencez à vous sentir malade, étourdi ou faible en utilisant le générateur, passez IMMÉDIATEMENT à l'air frais. Consultez un médecin, car vous pouvez avoir une intoxication au monoxyde de carbone.
- Utilisez uniquement À L'EXTÉRIEUR et à au moins 6 mètres des fenêtres, des portes et des évents, comme recommandé par le Département américain de la santé et les centres de services humains pour le contrôle et la prévention des maladies. Votre domicile et / ou vos conditions de vent spécifiques peuvent nécessiter une distance supplémentaire.
- Pendant le fonctionnement et le stockage, gardez au moins 5 pieds d'espace libre de tous les côtés du générateur, y compris au-dessus. Laissez le générateur refroidir au moins 30 minutes avant de le ranger. La chaleur créée par le silencieux et les gaz d'échappement peut être suffisamment élevée pour causer de graves brûlures et/ou enflammer des objets combustibles.
- Ne touchez ni le silencieux ni le moteur. Ils sont très CHAUDS et provoqueront de graves brûlures. Ne placez pas de parties du corps ou de matériaux inflammables ou combustibles sur le chemin direct de l'échappement.
- Retirez toujours tous les outils ou autres équipements de service utilisés pendant la maintenance loin du générateur avant de l'utiliser.
- Évitez tout contact cutané avec l'huile moteur ou l'essence. Portez des vêtements et des équipements de protection. Laver toute la peau exposée avec du savon et de l'eau.

SÉCURITÉ DU CARBURANT

- Stockez le carburant dans un contenant approuvé pour l'essence.
- Ne pas fumer lors du remplissage du générateur avec de l'essence.
- Ne laissez pas le réservoir d'essence du générateur déborder lors du remplissage.
- Arrêtez le moteur et laissez-le refroidir pendant cinq minutes avant d'ajouter de l'essence ou de l'huile au générateur.
- Ne retirez jamais le bouchon du réservoir lorsque le générateur est en marche. Arrêtez le moteur et laissez l'appareil refroidir pendant au moins cinq minutes. Retirez lentement le bouchon du réservoir pour relâcher la pression, empêcher le carburant de s'échapper autour du bouchon et éviter que la chaleur du silencieux ne déclenche les vapeurs de carburant. Serrez fermement le bouchon du réservoir après avoir fait le plein.
- Essuyez le carburant renversé de l'unité.
- N'essayez jamais de brûler du carburant renversé.
- Ne remplissez jamais trop le réservoir de carburant. Laissez de la place pour que le carburant se dilate. Un remplissage excessif du réservoir de carburant peut entraîner un débordement soudain d'essence et entraîner le déversement d'essence en contact avec des surfaces CHAUDES.
- Le carburant renversé peut s'enflammer. Si du carburant est renversé sur le générateur, essuyez immédiatement tout déversement. Jetez le chiffon correctement. Laisser sécher la zone de carburant renversé avant de faire fonctionner le générateur.
- Portez des lunettes de protection lors du ravitaillement.
- N'utilisez jamais d'essence comme agent de nettoyage.
- Entreposez tout contenant contenant de l'essence dans un endroit bien ventilé, loin de tout combustible ou source d'inflammation.

ESSENCE ET VAPEUR D'ESSENCE (GAZ)

⚠ DANGER

Risque d'incendie et d'explosion. L'essence est hautement explosive et inflammable et peut causer de graves brûlures ou la mort.

- En cas d'incendie au gaz, n'essayez pas d'éteindre la flamme si le robinet de carburant est en position gaz. L'introduction d'un extincteur dans une génératrice avec un robinet de carburant ouvert pourrait créer un risque d'explosion.
- Le gaz a une odeur distinctive, cela aidera à détecter rapidement les fuites potentielles.
- Les vapeurs de gaz peuvent provoquer un incendie si elles sont enflammées.

Copyright © 2024 Cummins Inc.

- L’essence est un irritant pour la peau et doit être nettoyée immédiatement si elle entre en contact avec la peau.

LORS DU DÉMARRAGE DU GÉNÉRATEUR:

- Assurez-vous que le bouchon de carburant, le filtre à air, la bougie d’allumage, les conduites de carburant et le système d’échappement sont correctement en place.
- Si vous renversez de l’essence sur le réservoir, laissez-le s’évaporer complètement avant de l’utiliser.
- Assurez-vous que le générateur est sur une surface plane avant de l’utiliser.

Lors du transport ou de l’entretien du générateur:

- Disconnect the spark plug wire to prevent accidental starting.

Lors du stockage du générateur:

- Stocker à l’écart des étincelles, des flammes nues, des veilleuses, de la chaleur et de toute autre source d’inflammation.
- Ne stockez pas de gaz à proximité de fournaises, de chauffe-eau ou de tout autre appareil produisant de la chaleur ou à allumage automatique.

ÉTIQUETTES ET AUTOCOLLANTS DE SÉCURITÉ



COMPOSANTS

COMPOSANTS DU PANNEAU DE COMMAND0E

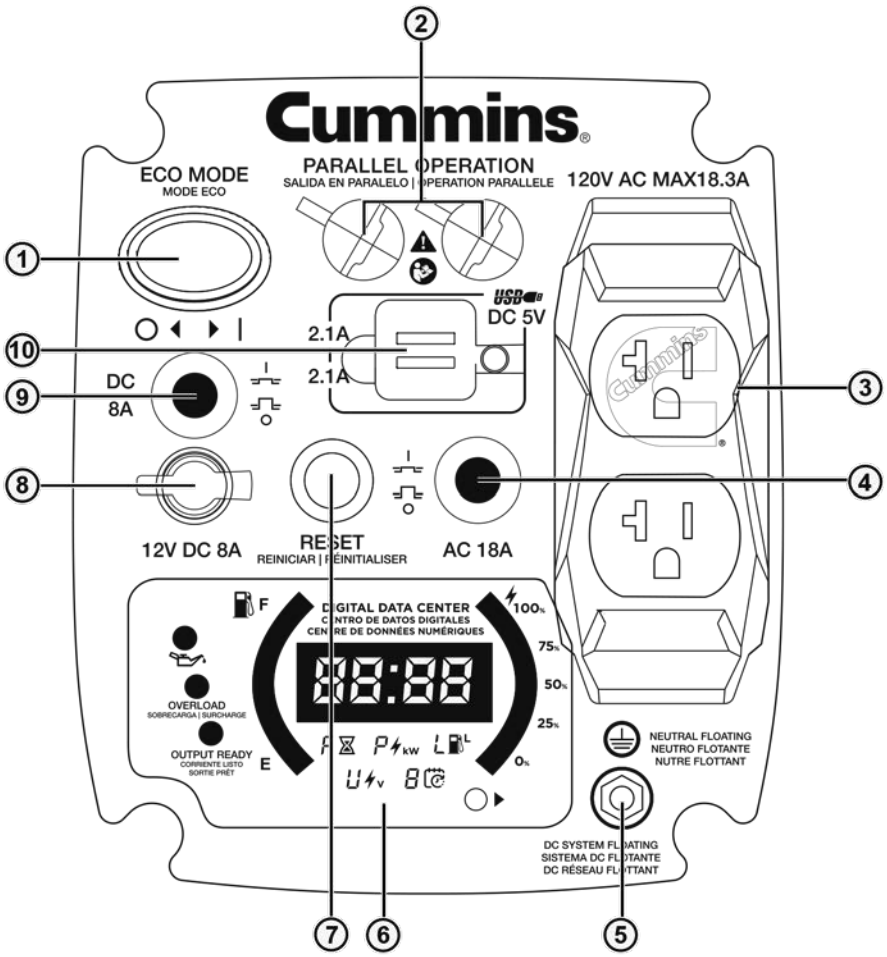

1. **Mode Eco:** Le mode Eco minimise la consommation de carburant et le bruit en ajustant le régime du moteur au minimum requis pour la charge actuelle.
2. **Prises de fonctionnement en parallèle:** Un générateur à onduleur Cummins compatible peut être connecté pour une puissance supplémentaire.
3. **Prise NEMA 5-20R duplex de 120 volts CA, 20 A:** la prise peut fournir un maximum de 18,3 ampères.
4. **Disjoncteur CA de 18 A:** Le disjoncteur limite le courant qui peut être fourni à travers la prise NEMA 5-20R à 18 A.
5. **Borne de terre:** La borne de terre est utilisée pour mettre à la terre extérieurement le générateur.
6. **Affichage des données:** affiche la durée de fonctionnement restante (F), la puissance de sortie en kW (P), le niveau de carburant en litres (L), la tension de sortie (V) et les heures de vie.
7. **Réinitialisation de la surcharge:** l'onduleur du générateur éteindra automatiquement toutes les sorties CA pour protéger le générateur en cas de surcharge ou en cas de court-circuit dans un appareil connecté.
8. **Prise 12 volts CC:** 12 volts CC avec une sortie de 8 ampères.
9. **Disjoncteur CC 8 A:** Le disjoncteur limite le courant qui peut être fourni par la prise 12 V CC à 8 A.
10. **Ports USB:** prise USB à deux ports 5V / 2.1A. Accepte les prises USB de type A.

Copyright © 2024 Cummins Inc.

AFFICHAGE DES DONNÉES À LED

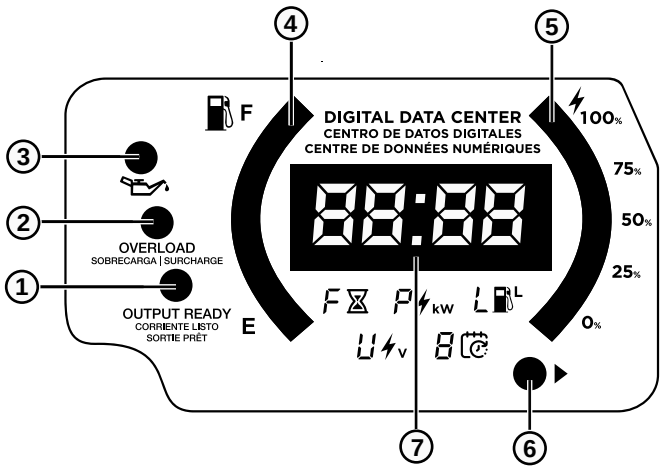

1. **Sortie LED Prête:** S'allume lorsque le générateur fonctionne normalement. Indique que le générateur produit de l'énergie électrique aux prises.
2. **LED de surcharge:** indique que le générateur est surchargé. Voir RÉINITIALISATION DE SURCHARGE.
3. **LED faible niveau d'huile:** indique un niveau d'huile bas. Lorsque le niveau d'huile dans le carter tombe en dessous de la limite de fonctionnement sécuritaire, l'indicateur de niveau d'huile bas s'allume et le générateur arrête automatiquement le moteur.
4. **Indicateur de niveau de carburant:** affiche le pourcentage estimé du niveau de carburant. Quatre LED vertes indiquent un réservoir plein. Une LED verte indique que l'unité est presque à court de carburant. Pour connaître les litres de carburant exacts dans le réservoir, reportez-vous au numéro «L» dans l'affichage des données.
5. **Indicateur de puissance de sortie:** affiche le pourcentage de sortie estimé. Pour une sortie exacte, reportez-vous au nombre «P» dans l'affichage des données.
6. **Bouton Mode:** Appuyez sur le bouton Mode pour parcourir manuellement l'affichage des données.
7. **Affichage des données:** affiche la durée de fonctionnement restante (F), la puissance de sortie en kW (P), le niveau de carburant en litres (L), la tension de sortie (V) et les heures de vie.

AFFICHAGE DES DONNÉES



Temps d'exécution restant:

Affiche le temps restant avec le niveau de carburant actuel et la puissance de sortie.



Puissance de sortie:

Affiche la puissance électrique fournie aux prises en kilowatts.



Niveau de carburant:

Affiche le niveau de carburant actuel en litres.



Tension:

Affiche la sortie de tension actuelle de l'onduleur.



Heures de vie:

Affiche la durée totale de fonctionnement de l'onduleur.

Copyright © 2024 Cummins Inc.

COMPOSANTS DU GÉNÉRATEUR

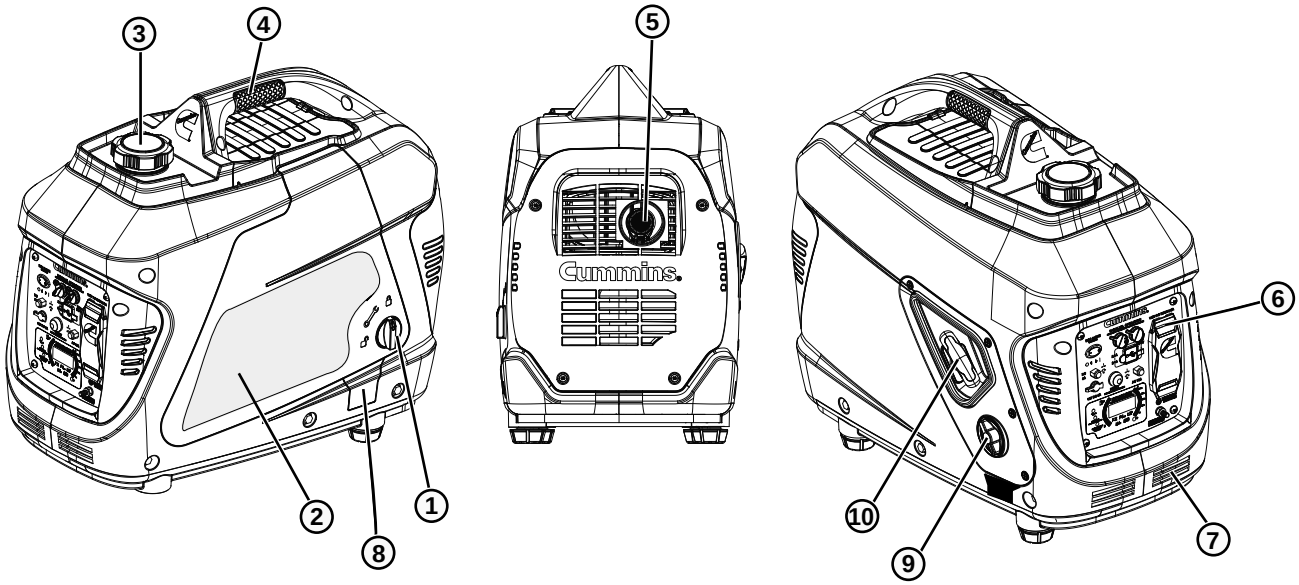

1. **Panneau d'entretien du moteur:** retirez le panneau pour accéder à la bougie d'allumage, à l'huile et au moteur pour l'entretien.
2. **Étiquette d'information sur le modèle:** fournit des informations sur la tension / ampères et la puissance nominale
3. **Bouchon de réservoir:** ajoutez du carburant sans plomb ici.
4. **Poignée de transport:** Utilisez pour déplacer et positionner le générateur.
5. **Silencieux et pare-étincelles:** Le pare-étincelles empêche les étincelles de sortir du silencieux.
6. **Panneau de commande:** le panneau de commande contient les prises, les disjoncteurs et l'affichage des données.
7. **Évents de refroidissement du moteur:** Aide à déplacer le flux d'air dans l'unité pour réguler la température du moteur. NE PAS BLOQUER.
8. **Couvercle d'accès à l'huile:** retirer pour entretenir l'huile.
9. **Commutateur de commande de carburant du moteur:** utilisé pour tourner le robinet de carburant en position de marche, d'étranglement ou d'arrêt.
10. **Poignée de recul:** Tirez sur la poignée de recul pour démarrer manuellement le moteur.

Copyright © 2024 Cummins Inc.

ASSEMBLÉ

CONTENU DU CARTON

1. Ouvrez soigneusement le carton.

2. Retirez et conservez le manuel d'instructions, la bouteille d'huile, l'entonnoir à huile, la clé à douille de bougie d'allumage, le tournevis et l'adaptateur 12V.

3. Retirez et jetez les matériaux d'emballage.

4. Dépliez le haut du sac en plastique renfermant le générateur.

5. Coupez soigneusement les coins verticaux du carton pour accéder au générateur.

6. Recyclez ou éliminez correctement les matériaux d'emballage.

CONTENU DU CARTON

- Manuel de l'Utilisateur
- Guide de démarrage rapide
- Bouteille d'huile SAE 10W-30 de 0,37 quart (0,35 litre)
- Tournevis
- Clé à douille de bougie
- Entonnoir à huile
- Adaptateur 6 mm à 12V DC

S'il manque des pièces, contactez notre équipe de service au 1-800-286-6467.

REMPLISSAGE D'HUILE INITIAL

AVIS

CE GÉNÉRATEUR A ÉTÉ EXPÉDIÉ SANS HUILE. N'essayez pas de lancer ou de démarrer le moteur avant qu'il n'ait été correctement entretenu avec l'huile recommandée. Le fait de ne pas ajouter d'huile moteur avant le démarrage entraînera de graves dommages au moteur.

AVIS

L'utilisation d'huile 2 temps / cycle ou d'autres types d'huile non approuvés peut causer de graves dommages au moteur qui ne sont pas couverts par la garantie.

Le type d'huile recommandé pour une utilisation typique est l'huile moteur 10W-30. Si vous utilisez le générateur à des températures extrêmes, reportez-vous au tableau suivant.

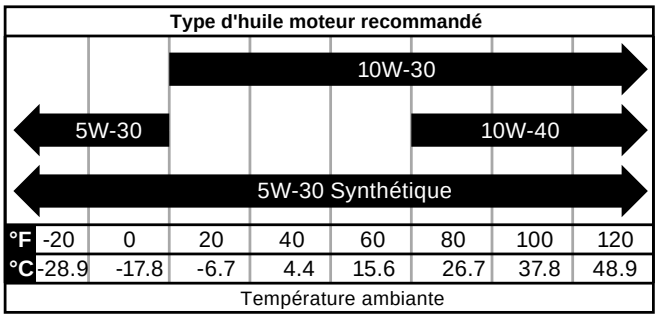

1. Sur une surface plane, tournez le bouton de verrouillage pour déverrouiller le panneau de service du moteur.

Remarque: Tirez doucement vers l'extérieur par petits incréments pour retirer les montants du panneau des œillets qui maintiennent le panneau en place.

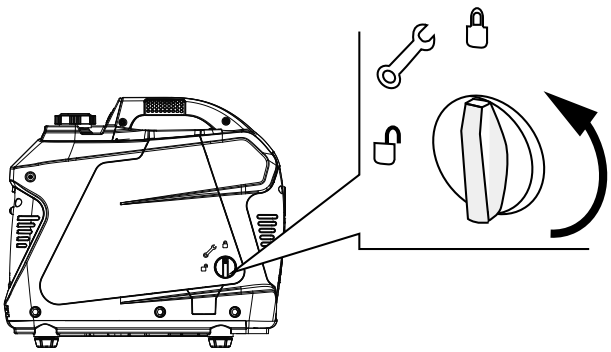

2. Retirez le couvercle d'accès à l'huile puis la jauge d'huile. À l'aide de l'entonnoir et de l'huile fournis, ajoutez de l'huile dans le moteur.

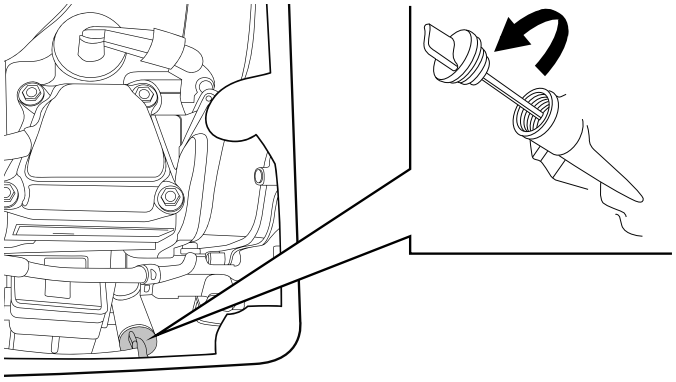

Remarque: Comme de l'huile résiduelle de l'usine peut rester dans le moteur, ajoutez l'huile progressivement vers l'extrémité de la bouteille pour éviter de trop remplir le moteur. Voir Contrôle du niveau d'huile moteur dans la section Entretien.

3. Remplacez la jauge d'huile et serrez à la main.

4. Remettre le couvercle d'accès à l'huile et le panneau de service du moteur.

Copyright © 2024 Cummins Inc.

CARBURANT

⚠AVERTISSEMENT

Risque d'incendie et d'explosion. N'utilisez jamais de bidon d'essence, de réservoir d'essence ou tout autre élément de carburant cassé, coupé, déchiré ou endommagé.

⚠ DANGER

Risque d'incendie et d'explosion. Ne remplissez pas trop le réservoir de carburant. Remplissez uniquement jusqu'à l'anneau de remplissage rouge situé dans le filtre à carburant dans le réservoir. Un remplissage excessif peut entraîner un déversement de carburant sur le moteur et provoquer un incendie ou une explosion.

⚠ DANGER

Risque d'incendie et d'explosion. Ne faites jamais le plein de la génératrice pendant que le moteur tourne. Coupez toujours le moteur et laissez le générateur refroidir pendant deux minutes avant de faire le plein.

AVIS



N'utilisez pas de carburant E15 ou E85 dans ce produit. Les dommages au moteur ou à l'équipement causés par du carburant périmé ou par l'utilisation de carburants non approuvés (tels que les mélanges d'éthanol E15 ou E85) ne sont pas couverts par la garantie. N'utilisez que de l'essence sans plomb contenant jusqu'à 10% d'éthanol.

BESOINS EN CARBURANT

- Essence sans plomb PROPRE, FRAÎCHE, 87–93 octane.
- Jusqu'à 10% d'éthanol (essence-alcool) est acceptable (le cas échéant; un carburant sans éthanol est recommandé).
- N'utilisez PAS E85 ou E15.
- NE PAS utiliser de mélange de gazole.
- NE PAS modifier le moteur pour qu'il fonctionne avec des carburants alternatifs.
- NE PAS faire le plein à l'intérieur.
- NE PAS créer d'étincelle ou de flamme pendant le ravitaillement.

UTILISATION DU STABILISATEUR DE CARBURANT

L'ajout d'un stabilisateur de carburant (non inclus) prolonge la durée de vie utile du carburant et aide à empêcher la formation de dépôts qui peuvent obstruer le système de carburant. Suivez les instructions d'utilisation du fabricant.

Mélangez toujours la bonne quantité de stabilisateur de carburant à l'essence dans un bidon d'essence approuvé avant de faire le plein de la génératrice. Faites fonctionner le générateur pendant cinq minutes pour permettre au stabilisateur de traiter tout le système d'alimentation en carburant.

REMPLIR LE RÉSERVOIR DE CARBURANT

1. Éteignez le générateur et laissez-le refroidir pendant au moins deux minutes avant de faire le plein.

2. Placez le générateur sur un sol plat dans un endroit bien ventilé.

3. Nettoyez la zone autour du bouchon de carburant et retirez lentement le bouchon.

AVIS

Ne remplissez le réservoir qu'à partir d'un bidon d'essence approuvé. Assurez-vous que le réservoir d'essence est propre et en bon état pour éviter la contamination du système d'alimentation en carburant.

4. Ajoutez lentement le carburant recommandé. Ne pas trop remplir. Remplissez uniquement jusqu'à l'anneau de remplissage maximum rouge sur le filtre à carburant visible dans le goulot de remplissage.

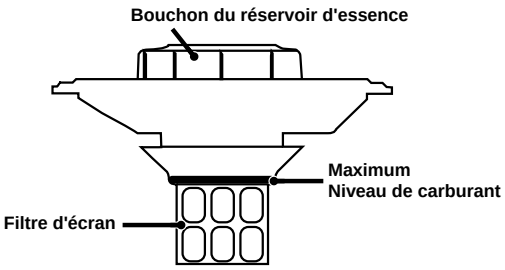

5. Instale la tapa de combustible. Apriete hasta que escuche un clic.

AVIS

Le carburant peut endommager la peinture et le plastique. Soyez prudent lorsque vous remplissez le réservoir de carburant. Les dommages causés par du carburant renversé ne sont pas couverts par la garantie.

AVIS

Nettoyez les débris du filtre à mailles de carburant avant et après chaque ravitaillement. Retirez le filtre à mailles de carburant en le comprimant légèrement lorsque vous le retirez du réservoir de carburant.

Copyright © 2024 Cummins Inc.

OPÉRATION

EMPLACEMENT DU GÉNÉRATEUR

Lisez et comprenez toutes les informations de sécurité avant de démarrer le générateur.

⚠ DANGER

L'utilisation d'un générateur à l'intérieur PEUT VOUS TUER EN QUELQUES MINUTES.
L'échappement du générateur contient du monoxyde de carbone. C'est un poison que vous ne pouvez ni voir ni sentir.



NE JAMAIS utiliser à l'intérieur d'une maison ou d'un garage, MÊME SI les portes et fenêtres sont ouvertes.

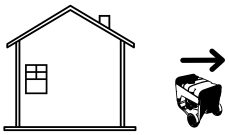

Utilisez uniquement À L'EXTÉRIEUR et loin des fenêtres, des portes et des évents.

NE JAMAIS faire fonctionner la génératrice à l'intérieur d'un bâtiment, y compris les garages, les sous-sols, les vides sanitaires, les remises, l'enceinte ou le compartiment, y compris le compartiment de la génératrice d'un véhicule récréatif.

⚠ DANGER

Risque d'électrocution. N'utilisez jamais le générateur dans un endroit mouillé ou humide. N'exposez jamais le générateur à la pluie, à la neige, aux projections d'eau ou à l'eau stagnante pendant son utilisation. Protégez le générateur de toutes les conditions météorologiques dangereuses. L'humidité ou la glace peuvent provoquer un court-circuit ou un autre dysfonctionnement dans le circuit électrique. L'utilisation d'un générateur ou d'un appareil électrique dans des conditions humides, telles que la pluie ou la neige, ou près d'une piscine ou d'un système d'arrosage, ou lorsque vos mains sont mouillées, peut entraîner une électrocution.

⚠AVERTISSEMENT

Risque d'incendie. Faites fonctionner le générateur uniquement sur une surface solide et plane. Le fonctionnement du générateur sur une surface avec des matériaux meubles tels que du sable ou de l'herbe coupée peut provoquer l'ingestion de débris par le générateur qui pourraient bloquer les évents de refroidissement ou le système d'admission d'air. Laisser le générateur refroidir pendant 30 minutes avant le transport ou le stockage.

Le générateur doit toujours être sur une surface plane et de niveau (même lorsqu'il n'est pas en fonctionnement). Le générateur doit avoir au moins 5 pi (1,5 m) de dégagement de tout matériau combustible.

Ne faites pas fonctionner le générateur à l'arrière d'un VUS, d'un camping-car, d'une remorque, d'une plate-forme de camion (ordinaire, plate ou autre), sous des escaliers, près de murs ou de bâtiments, ou à tout autre endroit qui ne permettra pas un refroidissement adéquat du générateur et / ou silencieux. NE PAS contenir de générateurs pendant le fonctionnement.

⚠ DANGER

Risque d'asphyxie. Placez le générateur dans un endroit bien ventilé. NE PAS placer le générateur près des évents ou des prises où les gaz d'échappement pourraient être aspirés dans des espaces occupés ou confinés. Tenez soigneusement compte des courants d'air et de vent lors du positionnement du générateur.

MISE À LA TERRE

⚠AVERTISSEMENT

Risque d'électrocution. Le fait de ne pas mettre correctement le générateur à la terre peut entraîner un choc électrique.

Le neutre du générateur flotte. La borne de masse du générateur est connectée au châssis du générateur, aux parties métalliques non conductrices de courant du générateur et aux bornes de masse de chaque prise. Le générateur (enroulement du stator) est isolé du châssis et de la broche de masse de la prise CA. Les appareils électriques qui nécessitent une connexion à broche de prise de terre peuvent ne pas fonctionner correctement.

Si ce générateur doit être utilisé uniquement avec des cordons et des prises connectés aux prises montées sur le générateur, le National Electric Code n'exige pas que l'unité soit mise à la terre. Cependant, d'autres méthodes d'utilisation du générateur peuvent nécessiter une mise à la terre pour réduire le risque de choc ou d'électrocution.

FONCTIONNEMENT À HAUTE ALTITUDE

La puissance du moteur diminue à mesure que vous travaillez au-dessus du niveau de la mer. La production sera réduite d'environ 3,5% pour chaque tranche de 1000 pieds d'altitude accrue par rapport au niveau de la mer.

Un réglage en haute altitude est nécessaire pour une utilisation à des altitudes supérieures à 2 000 pieds (762 m). Le fonctionnement sans cet ajustement entraînera une baisse des performances, une augmentation de la consommation de carburant et une augmentation des émissions..

Kit de carburateur haute altitude: pièce# A066Z194

Copyright © 2024 Cummins Inc.

AVIS

Ne pas faire fonctionner le générateur à des altitudes inférieures à 2 000 pieds (762 m) avec le kit haute altitude installé. Des dommages au moteur peuvent survenir.

PÉRIODE DE RODAGE

Pour un rodage correct, ne dépassez pas 50% des watts de fonctionnement nominaux (1100 watts) pendant les cinq premières heures de fonctionnement.

Faites varier la charge de temps en temps pour permettre aux enroulements du stator de chauffer et de refroidir et d'aider à asseoir les segments de piston.

FRÉQUENCE D'UTILISATION

Si le générateur est utilisé de manière peu fréquente ou intermittente (plus d'un mois avant la prochaine utilisation), reportez-vous à la section Stockage de ce manuel pour obtenir des informations sur la détérioration du carburant.

avant de démarrer le générateur

Vérifier que:

- le générateur est placé dans un endroit sûr et approprié.
- le générateur se trouve sur une surface sèche, plane et de niveau.
- le moteur est rempli d'huile.
- l'essence se trouve dans le réservoir de carburant.
- toutes les charges sont déconnectées.
- l'interrupteur ECO est en position OFF.

⚠ DANGER

Risque d'incendie et d'explosion. NE PAS déplacer ni basculer le générateur pendant son fonctionnement.

DEMARRAGE DU MOTEUR

1. Pour un démarrage à froid, tournez le commutateur de commande de carburant du moteur en position CHOKE.

Note: Si vous redémarrez avec le moteur chaud après le fonctionnement, mettez l'interrupteur sur RUN.

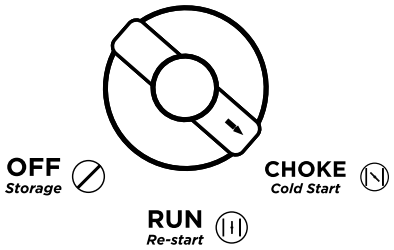

2. Saisissez fermement et tirez lentement sur la poignée de recul jusqu'à ce que vous ressentiez une résistance accrue, puis tirez rapidement.

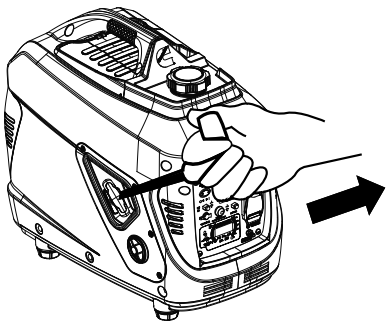

3. Une fois le moteur démarré, mettez le commutateur de carburant en position RUN.

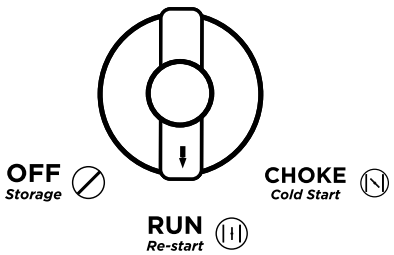

ARRÊT DU MOTEUR

1. Éteignez et débranchez toutes les charges électriques connectées. Ne jamais démarrer ou arrêter le générateur avec des appareils électriques connectés.

2. Laissez le générateur fonctionner sans charge pendant plusieurs minutes pour stabiliser les températures internes.

Copyright © 2024 Cummins Inc.

3. Mettez l'interrupteur de carburant en position OFF.

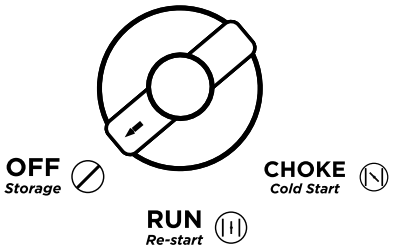

Remarque: En cas d'urgence et que l'onduleur doit être arrêté rapidement, placez immédiatement l'interrupteur de carburant en position OFF.

MODE ECO

AVIS

Démarrez toujours le générateur avec MODE ÉCO OFF. Laisser le régime du moteur se stabiliser et la LED OUTPUT READY s'allumer avant d'activer le MODE ECO.



Remarque: N'utilisez pas le MODE ÉCO en fonctionnement parallèle.

Le MODE ECO minimise la consommation de carburant et le bruit en ajustant le régime du moteur au minimum requis pour la charge actuelle.

Activez le MODE ECO lorsque vous alimentez de petits appareils avec des charges continues telles qu'un ordinateur ou une lumière électrique.

Désactivez le MODE ECO lors de l'alimentation de fortes surtensions telles qu'un climatiseur ou une pompe électrique.

Pour activer le MODE ECO, vérifiez que la LED OUTPUT READY est allumée en vert, puis poussez l'interrupteur en position ON. Si aucune charge n'est présente, le régime du générateur tombera au ralenti. Le générateur détectera les charges à mesure qu'elles sont appliquées et augmentera le régime du moteur.

Pour faire fonctionner le générateur à la puissance et au régime maximum, poussez le commutateur MODE ECO en position OFF.

DISJONCTEUR AC

Le disjoncteur s'éteindra automatiquement s'il y a un court-circuit, une surcharge importante du générateur à la prise ou si la charge combinée dépasse 18 ampères.

Si le disjoncteur CA se coupe automatiquement, vérifiez que l'appareil fonctionne correctement et qu'il ne dépasse pas la capacité de charge nominale du circuit avant de réinitialiser le disjoncteur.

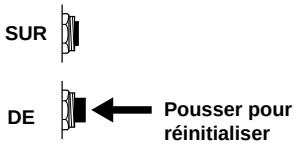

SURCHARGE RÉINITIALISER

LE GÉNÉRATEUR éteindra automatiquement toutes les sorties CA pour protéger le générateur en cas de surcharge ou en cas de court-circuit dans un appareil connecté. Cependant, le moteur continuera à fonctionner. Une surcharge marginale qui allume temporairement le voyant OVERLOAD peut raccourcir la durée de vie du générateur.

SURCHARGE sur le panneau de commande s'allumera en rouge et le vert OUTPUT READY sera OFF.



Pour restaurer la sortie CA:

1. Éteignez et débranchez toutes les charges électriques connectées.

2. Appuyez sur le bouton RESET du panneau de commande jusqu'à ce que le voyant OVERLOAD s'éteigne et que le voyant OUTPUT READY s'allume.

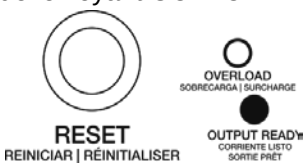

3. Réinitialisez le disjoncteur s'il est OFF.

4. Vérifiez que les charges de fonctionnement et de surtension prévues ne dépassent pas la capacité du générateur.

5. Reconnectez les charges électriques de manière séquentielle, permettant au générateur de se stabiliser après que chaque charge est connectée.

Copyright © 2024 Cummins Inc.

CAPACITÉ DU GÉNÉRATEUR

AVIS

Ne surchargez pas la capacité du générateur. Le dépassement de la capacité en watts / ampérage du générateur peut endommager le générateur et / ou les appareils électriques qui y sont connectés.

Assurez-vous que le générateur peut fournir suffisamment de watts continus (en fonctionnement) et de surtension (de démarrage) pour les éléments que vous alimenterez en même temps.

Les besoins de puissance totale (volts x ampères = watts) de tous les appareils connectés doivent être pris en compte. Les fabricants d'appareils et d'outils électriques indiquent généralement les informations de classification à côté du numéro de modèle ou de série.

Pour déterminer les besoins en énergie:

1. Sélectionnez les éléments que vous alimenterez en même temps.
2. Additionnez les watts continus (courants) de ces éléments. Il s'agit de la quantité d'énergie que le générateur doit produire pour maintenir les éléments en marche. Voir le tableau de référence de puissance à la page suivante.
3. Estimez le nombre de watts de surtension (de démarrage) dont vous aurez besoin. La puissance de surtension est la courte rafale de puissance nécessaire pour démarrer les outils ou appareils à moteur électrique tels qu'une scie circulaire ou un réfrigérateur. Étant donné que tous les moteurs ne démarrent pas en même temps, les watts de surtension totaux peuvent être estimés en ajoutant uniquement les éléments avec les watts de surtension supplémentaires les plus élevés au total des watts nominaux de l'étape 2.

Exemple:

Outil ou appareil	Watts courants*	Watts de départ*
Télévision (Type de tube)	300	0
Réfrigérateur RV	180	600
Radio	200	0
Lumière (75 watts)	300	0
Machine à café	600	0
Total	1580	600

Total des watts de fonctionnement	1580
Watts de démarrage les plus élevés	+ 600
Total de watts de démarrage nécessaires	2180

* Les puissances indiquées sont approximatives. Vérifiez la puissance réelle.

GESTION DE L'ALIMENTATION

Pour prolonger la durée de vie du générateur et des appareils connectés, soyez prudent lorsque vous ajoutez des charges électriques au générateur. Il ne devrait y avoir rien de connecté aux sorties du générateur avant de démarrer le moteur. La façon correcte et sûre de gérer l'alimentation du générateur consiste à ajouter des charges séquentiellement comme suit:

1. Sans rien connecté au générateur, démarrez le moteur comme décrit dans ce manuel.
2. Branchez et allumez la première charge, de préférence la plus grande charge dont vous disposez.
3. Permettre à la sortie du générateur de se stabiliser (le moteur tourne sans à-coups et l'appareil attaché fonctionne correctement).
4. Branchez et allumez la charge suivante.
5. Encore une fois, laissez le générateur se stabiliser.
6. Répétez les étapes 4 et 5 pour chaque charge supplémentaire.

Copyright © 2024 Cummins Inc.

Référence de puissance

Outil ou appareil	Watts courants estimés*	Watts de démarrage estimés*
Lumières à incandescence (4 quantités x 75 watts)	300	0
Télévision (Type de tube)	300	0
Pompe de puisard (1/3 hp)	800	1300
Réfrigérateur ou congélateur	700	2200
Pompe de puits(1/3 hp)	1000	2000
Radio	200	0
Percer (3/8”, 4 amps)	440	600
Scie circulaire (Robuste, 7-1/4 “)	1400	2300
Scie à onglet (10 “)	1800	1800
Scie à table (10 “)	2000	2000

* Les puissances indiquées sont approximatives. Vérifiez la puissance réelle.

RALLONGES

⚠AVERTISSEMENT

Risque d’asphyxie. Les rallonges fonctionnant directement dans la maison augmentent le risque d’intoxication au monoxyde de carbone par les ouvertures. Si une rallonge qui entre directement dans votre maison est utilisée pour alimenter des éléments intérieurs, il existe un risque d’intoxication au monoxyde de carbone pour les personnes à l’intérieur de la maison. Utilisez toujours des détecteurs de monoxyde de carbone alimentés par batterie et conformes aux normes de sécurité UL 2034 en vigueur lors du fonctionnement du générateur. Vérifiez régulièrement la batterie du (des) détecteur (s).

⚠AVERTISSEMENT

Risque d’asphyxie. Lorsque vous utilisez le générateur avec des rallonges, assurez-vous que le générateur est situé dans un espace extérieur ouvert, à au moins 6 m (20 pi) des espaces occupés avec l’évacuation dirigée vers l’extérieur.

⚠AVERTISSEMENT

Risque d’incendie et d’électrocution. N’utilisez jamais de rallonges usées ou endommagées. Les rallonges endommagées ou surchargées peuvent surchauffer, présenter un arc et brûler, entraînant la mort ou des blessures graves.

Avant de connecter un appareil CA ou un cordon d’alimentation au générateur:

- Utilisez des rallonges à 3 broches, des outils et des appareils mis à la terre, ou des outils et appareils à double isolation.
- Assurez-vous que l’outil ou l’appareil est en bon état de fonctionnement. Des appareils ou des cordons d’alimentation défectueux peuvent créer un risque d’électrocution.
- Assurez-vous que la puissance électrique de l’outil ou de l’appareil ne dépasse pas la puissance nominale du générateur ou de la prise utilisée.

DIMENSIONS DU CORDON D’EXTENSION

N’utilisez que des rallonges à 3 broches mises à la terre, marquées pour une utilisation en extérieur et conçues pour la charge électrique.

Total Intensité de courant	Jauge minimale, nominale extérieure	
	Jusqu'à 50 FT (15 M)	Jusqu'à 100 FT (30 M)
Jusqu'à 10A	12	8
Jusqu'à 15A	10	8
Jusqu'à 20A	10	6
Jusqu'à 30A	8	6
Jusqu'à 35A	6	6

FONCTIONNEMENT PARALLÈLE

⚠AVERTISSEMENT

Risque d'incendie et d'électrocution. Ne jamais connecter ou déconnecter les fils du cordon parallèle lorsqu'un générateur est en marche.

AVIS

La connexion à un générateur qui n'est pas compatible peut provoquer une sortie basse tension pouvant endommager les outils et les appareils alimentés par le générateur.

Le fonctionnement en parallèle vous donne la possibilité de relier le P2500i à un générateur onduleur P2500i supplémentaire pour une puissance combinée de fonctionnement et de pointe. Un kit parallèle Cummins 30A (acheté séparément) est requis pour un fonctionnement en parallèle.

Note: N'utilisez pas le MODE ÉCO en fonctionnement parallèle.

1. Sur les deux générateurs, assurez-vous que le bouton du moteur/carburant et le commutateur ECO MODE sont en position OFF.

2. Connectez deux câbles parallèles aux sorties parallèles du premier générateur, puis connectez les câbles opposés aux sorties parallèles de l'autre générateur.

Note: Si vous alimentez des appareils directement à partir des générateurs (non connectés au commutateur de transfert d'un bâtiment), vous n'avez pas besoin de faire correspondre les câbles gauche/droite aux sorties parallèles du générateur.

3. Démarrez l'un des générateurs et attendez que la LED OUTPUT READY s'allume.

4. Démarrez le deuxième générateur et attendez que la LED OUTPUT READY s'allume avant de connecter une charge.

5. Connectez des charges supplémentaires comme décrit dans la section Gestion de l'alimentation.

6. Débranchez toutes les charges avant d'arrêter les générateurs.

TRANSPORT

- Laisser refroidir le générateur au moins 30 minutes avant le transport.
- Remettez tous les capots de protection sur le panneau de commande du générateur.
- Utilisez uniquement la poignée fixe du générateur pour soulever l'unité ou attacher des dispositifs de retenue de charge tels que des cordes ou des sangles d'arrimage. N'essayez pas de soulever ou de fixer le générateur en le tenant par l'un de ses autres composants.
- Maintenez l'unité à niveau pendant le transport pour minimiser la possibilité de fuite de carburant ou, si possible, vidangez le carburant ou faites tourner le moteur jusqu'à ce que le réservoir de carburant soit vide avant le transport.

Copyright © 2024 Cummins Inc.

ENTRETIEN

CALENDRIER DE MAINTENANCE

Un entretien régulier améliorera les performances et prolongera la durée de vie du générateur. Suivez les intervalles horaires ou calendaires, selon la première éventualité. Un entretien plus fréquent est nécessaire en cas de fonctionnement dans des conditions défavorables, comme indiqué ci-dessous.

Avant chaque utilisation
Vérifier l'huile moteur
Après les 25 premières heures ou le premier mois
Changez l'huile du moteur
Après 50 heures ou tous les 6 mois
Changer l'huile moteur[1]
Filtre à air propre[2]
Après 100 heures ou tous les 6 mois
Inspecter / nettoyer le pare-étincelles
Inspecter / nettoyer la bougie d'allumage
Remplacer le filtre à carburant[3]
Inspecter / régler le jeu des soupapes[3]
Après 300 heures ou chaque année
Remplacer la bougie
Remplacer le filtre à air

[1] Changez l'huile tous les mois en cas de fonctionnement sous forte charge ou à haute température.

[2] Nettoyez plus souvent dans des conditions sales ou poussiéreuses. Remplacez le filtre à air s'il ne peut pas être nettoyé correctement.

[3] Il est recommandé que le service soit effectué par un concessionnaire Cummins agréé.

PIÈCES DE RECHANGE D'ENTRETIEN

La description	Numéro d'article
Filtre à air	A064D486
Pare-étincelles	A064D501
Filtre à carburant	A076L998
Bougie d'allumage	• Cummins - A064D659 • Torch - E6RTC • NGK - BPR6HS • Bosch - WR7BC • Autolite - 284

PANNEAU DE SERVICE MOTEUR

1. Retirez le panneau de service du moteur pour accéder au filtre à air, au carburateur, au remplissage / vidange d'huile et à la jauge d'huile.

2. Sur une surface plane, tournez le bouton de verrouillage pour déverrouiller le panneau de service du moteur.

3. Tirez doucement vers l'extérieur par petits incréments pour retirer les montants du panneau des œillets qui maintiennent le panneau en place.

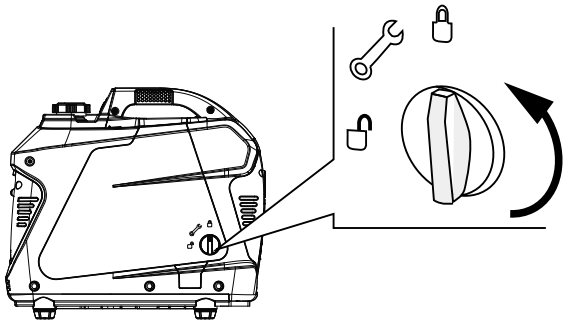

ENTRETIEN DU FILTRE À AIR

⚠AVERTISSEMENT

Risque d'incendie. N'utilisez jamais d'essence ou d'autres solvants inflammables pour nettoyer le filtre à air. Utilisez uniquement du savon détergent ménager pour nettoyer le filtre à air.

1. Le filtre à air doit être nettoyé toutes les 50 heures d'utilisation ou six mois (la fréquence doit être augmentée si le générateur est utilisé dans un environnement poussiéreux).

2. Placez le générateur sur une surface plane et laissez le moteur refroidir pendant plusieurs minutes.

3. Retirez le panneau de service du moteur.

Copyright © 2024 Cummins Inc.

4. Retirez la vis fixant le couvercle du filtre à air. Inclinez le couvercle pour le retirer.

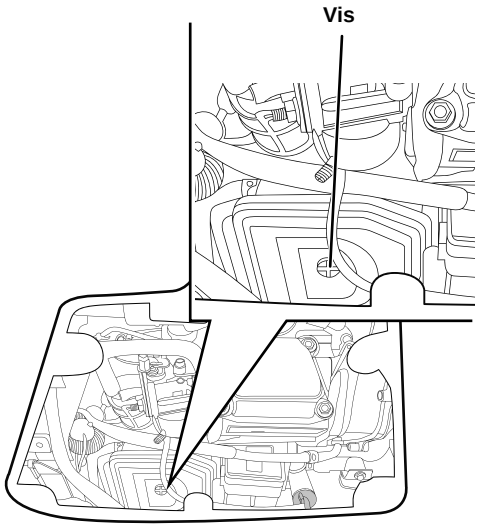

Note: TL'élément du filtre à air est imbibé d'huile. Utilisez un récipient de nettoyage approprié.

AVIS

Évitez tout contact cutané avec l'huile moteur. Portez des vêtements et des équipements de protection. Laver toute la peau exposée avec du savon et de l'eau.

5. Retirez le filtre à air en mousse du boîtier du filtre à air et lavez-le en plongeant l'élément dans une solution de détergent ménager et d'eau chaude. Pressez lentement la mousse pour bien la nettoyer.

AVIS

NE PAS tordre ni déchirer l'élément du filtre à air en mousse pendant le nettoyage ou le séchage. N'appliquez qu'une pression lente mais ferme.

Rincez l'élément du filtre à air en le plongeant dans de l'eau douce et en appliquant une légère pression. Laisser le filtre sécher complètement.

AVIS

Ne polluez pas. Suivez les directives de l'EPA ou d'autres agences gouvernementales pour l'élimination appropriée des matières dangereuses. Consultez les autorités locales ou le centre de remise en état.

6. Trempez le filtre à air en mousse dans de l'huile moteur propre, puis éliminez tout excès d'huile. Le moteur fumera au démarrage s'il reste trop d'huile dans le filtre.

7. Installez le filtre à air en mousse dans le boîtier et réinstallez le couvercle du filtre à air.

8. Installer le panneau de service du moteur.

CONTRÔLE DU NIVEAU D'HUILE MOTEUR

⚠ MISE EN GARDE

Évitez tout contact cutané avec l'huile moteur. Portez des vêtements et des équipements de protection. Laver toute la peau exposée avec du savon et de l'eau.

AVIS

Utilisez toujours l'huile moteur spécifiée. Le fait de ne pas utiliser l'huile moteur spécifiée peut entraîner une usure accélérée et / ou raccourcir la durée de vie du moteur.

Lorsque vous utilisez le générateur dans des conditions sales, poussiéreuses ou par temps extrêmement chaud, changez l'huile plus fréquemment.

La température de l'air ambiant affectera les performances de l'huile moteur. Changer le type d'huile moteur utilisé en fonction des conditions météorologiques.

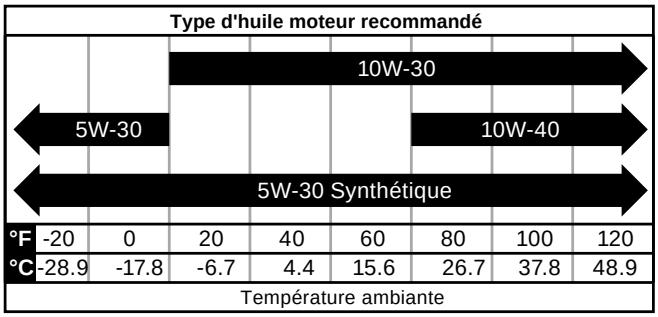

Cvérifier le niveau d'huile moteur avant chaque utilisation ou toutes les 8 heures de fonctionnement.

1. Placer le générateur sur une surface plane et laisser refroidir le moteur pendant plusieurs minutes.

2. Retirez le panneau de service du moteur et le couvercle d'accès à l'huile.

3. Avec un chiffon humide, nettoyez autour de la jauge d'huile.

4. Retirez la jauge d'huile et essuyez la jauge.

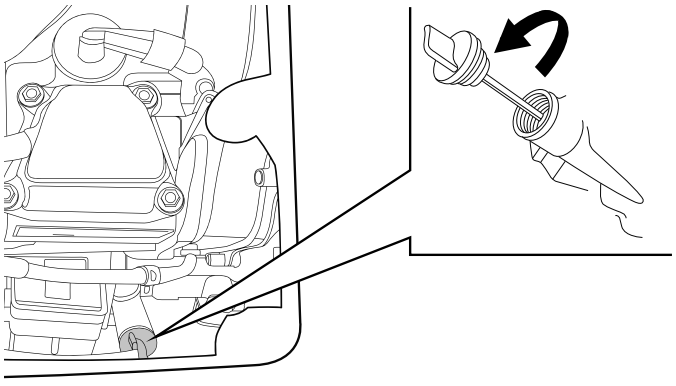

Copyright © 2024 Cummins Inc.

5. Insérez la jauge dans le goulot de remplissage d'huile sans la visser. Retirez la jauge et vérifiez que le niveau d'huile est dans la plage de fonctionnement sécuritaire entre les marques bas (L) et haut (H) sur la jauge.

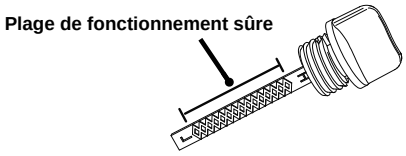

6. Si le niveau est bas, ajoutez progressivement l'huile moteur recommandée et revérifiez jusqu'à ce que le niveau se situe entre les marques L et H de la jauge. Ne pas trop remplir. S'il dépasse le repère plein sur la jauge, vidanger l'huile pour réduire le niveau d'huile au repère plein sur la jauge.

7. Remplacez la jauge d'huile et serrez à la main.

8. Installer le couvercle d'accès à l'huile et le panneau d'entretien du moteur.

CHANGEMENT D'HUILE MOTEUR

⚠AVERTISSEMENT

Démarrage accidentel. Retirez le soufflet de bougie d'allumage de la bougie d'allumage lorsque vous travaillez sur le générateur.

Lorsque vous utilisez le générateur dans des conditions sales, poussiéreuses ou par temps extrêmement chaud, changez l'huile plus fréquemment. Changez l'huile pendant que le moteur est encore chaud du fonctionnement.

1. Placer le générateur sur une surface plane et laisser refroidir le moteur pendant plusieurs minutes.

Note: Placer le générateur sur une surface surélevée légèrement au-dessus du carter d'huile facilitera la vidange.

2. Retirez le panneau de service du moteur et le couvercle d'accès à l'huile. Débranchez le fil de la bougie d'allumage de la bougie et placez le fil là où il ne peut pas entrer en contact avec la bougie.

3. Avec un chiffon humide, nettoyez autour de la jauge d'huile. Retirez la jauge et essuyez.

4. Placez un carter d'huile (ou un récipient approprié) sous l'orifice de remplissage / vidange d'huile.

5. Inclinez le générateur pour vidanger l'huile.

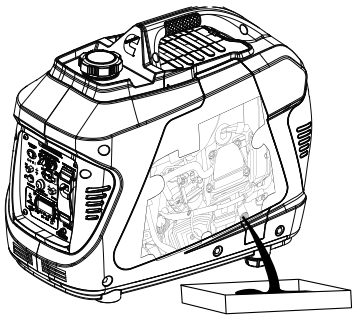

6. Versez lentement de l'huile dans l'ouverture de remplissage d'huile jusqu'à ce que le niveau d'huile se situe entre les marques L et H de la jauge. Arrêtez-vous fréquemment pour vérifier le niveau d'huile. Avant chaque contrôle, essuyez la jauge puis vissez complètement la jauge dans le goulot de remplissage d'huile. Retirez la jauge et vérifiez le niveau d'huile. Ne pas trop remplir.

Capacité d'huile maximale: 0.37 US qt (0.35 L)

7. Remplacez la jauge et serrez à la main.

8. Branchez le fil de la bougie. Installer le couvercle d'accès à l'huile et le panneau d'entretien du moteur.

AVIS

Ne polluez pas. Suivez les directives de l'EPA ou d'autres agences gouvernementales pour l'élimination appropriée des matières dangereuses. Consultez les autorités locales ou le centre de remise en état.

MAINTENANCE DES BOUGIES

Inspectez et nettoyez la bougie d'allumage toutes les 100 heures d'utilisation ou six mois. Remplacez la bougie d'allumage après 300 heures d'utilisation ou chaque année.

1. Placez le générateur sur une surface plane et laissez refroidir le moteur.

2. Retirez le panneau de service du moteur.

Copyright © 2024 Cummins Inc.

3. Retirez le soufflet de la bougie d'allumage en tirant fermement le soufflet directement loin du moteur.

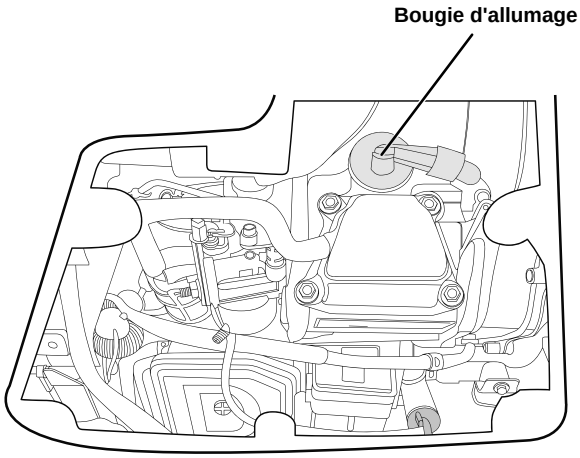

4. Nettoyez la zone autour de la bougie.

5. Retirez la bougie d'allumage avec la clé à douille de bougie incluse.

AVIS

N'appliquez jamais de charge latérale et ne déplacez jamais la bougie d'allumage latéralement lors du retrait de la bougie.

6. Inspectez la bougie d'allumage. Remplacez-les si les électrodes sont piquées, brûlées ou si l'isolant est fissuré. Utilisez uniquement une bougie de remplacement recommandée.

Remplacement recommandé de la bougie d'allumage

Cummins	Torch	NGK	Bosch	Autolite
A064D659	E6RTC	BPR6HS	WR7BC	284

7. Mesurez l'écartement des électrodes de la bougie avec une jauge d'épaisseur à fil. Si nécessaire, corrigez l'écart en pliant soigneusement l'électrode latérale.

Ecartement électrode bougie:
0.024 - 0.032 in. (0.60 - 0.80 mm)

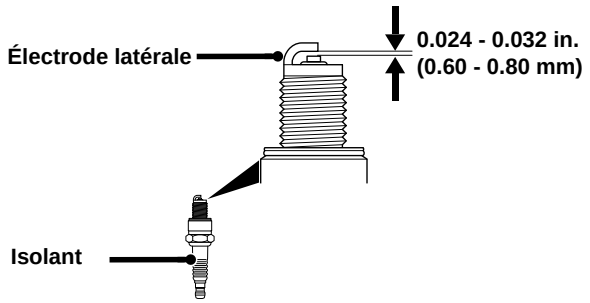

8. Installez soigneusement la bougie à la main, puis serrez de 3/8 à 1/2 tour supplémentaire avec la clé à bougie.

9. Installer le soufflet de bougie et le panneau d'entretien du moteur.

SERVICE DE PARE-ÉTINCELLES

Vérifiez et nettoyez le pare-étincelles toutes les 100 heures d'utilisation ou six mois. Le fait de ne pas nettoyer le pare-étincelles entraînera une dégradation des performances du moteur.

1. Placer le générateur sur une surface plane et laisser refroidir le silencieux avant de réparer le pare-étincelles.

2. Retirez les vis du couvercle, le couvercle du silencieux et le pare-étincelles.

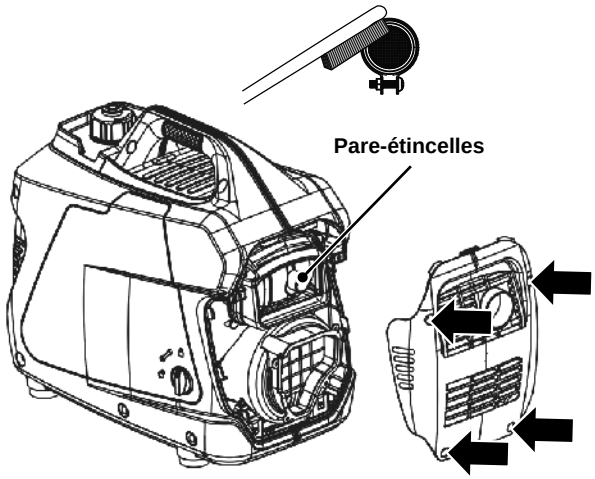

3. Retirez soigneusement les dépôts de carbone de l'écran pare-étincelles avec une brosse métallique. Le pare-étincelles doit être exempt de cassures et de déchirures. Remplacez le pare-étincelles s'il est endommagé.

4. Réinstaller le pare-étincelles et le couvercle du silencieux.

Copyright © 2024 Cummins Inc.

ESPACE DE RANGEMENT

Une préparation de stockage appropriée est nécessaire pour un fonctionnement sans problème et la longévité du générateur.

AVIS

L'essence stockée aussi peu que 30 jours peut se détériorer, provoquant une accumulation de gomme, de vernis et de corrosion dans les conduites de carburant, les passages de carburant et le moteur. Cette accumulation corrosive restreint le débit de carburant, ce qui peut empêcher le moteur de démarrer après une période de stockage prolongée. L'utilisation d'un stabilisateur de carburant augmente considérablement la durée de stockage de l'essence. Il est recommandé d'utiliser à plein temps le stabilisateur de carburant. Suivez les instructions d'utilisation du fabricant.

TEMPS DE STOCKAGE	PROCÉDURE RECOMMANDÉE
Moins de 1 mois	Aucun service requis.
2 à 6 mois	Faites le plein d'essence fraîche et ajoutez du stabilisateur d'essence. Vidangez le bol du flotteur du carburateur.
6 mois ou plus	Vidanger le réservoir de carburant et la cuve du flotteur du carburateur.

STOCKAGE À COURT TERME

- Laisser le générateur refroidir au moins 30 minutes avant de le ranger.
- Replacez tous les couvercles de protection sur le panneau de commande du générateur.
- Essuyez le générateur avec un chiffon humide. Nettoyez tous les débris des entrées d'air à l'avant de l'unité et des évents de refroidissement du silencieux.
- Entreposez le générateur dans un endroit bien ventilé et sec à l'écart des étincelles, des flammes nues, des veilleuses, de la chaleur et d'autres sources d'inflammation telles que les zones avec un moteur électrique produisant des étincelles ou là où des outils électriques sont utilisés.
- Ne stockez pas le générateur ou l'essence à proximité de fournaises, de chauffe-eau ou de tout autre appareil produisant de la chaleur ou à allumage automatique.
- Avec le moteur et le système d'échappement froids et toutes les surfaces sèches, couvrez le générateur pour empêcher la poussière d'entrer. N'utilisez pas de feuille de plastique comme cache anti-poussière. Les matériaux non poreux retiennent l'humidité et favorisent la rouille et la corrosion.

STOCKAGE À LONG TERME

Même un carburant correctement stabilisé peut laisser des résidus et provoquer de la corrosion s'il est laissé à long terme. Si vous stockez le générateur pendant deux à six mois, vidangez le bol du flotteur pour éviter l'accumulation de gomme et de vernis dans le carburateur.

VIDANGE DU FLOTTEUR

1. Retirez le panneau de service du moteur.

2. Localisez le tuyau de vidange partant du bas du bol du flotteur du carburateur.

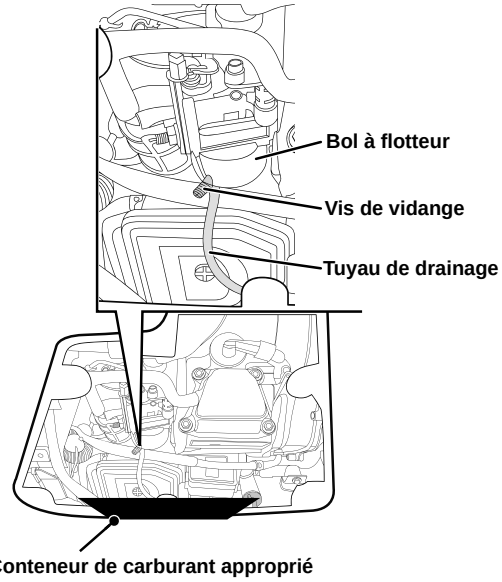

3. Placez l'extrémité libre du tuyau à l'extérieur du générateur dans un récipient à essence approuvé pour récupérer le carburant vidangé.

4. Desserrez la vis de vidange du bol du flotteur et laissez le carburant s'écouler. Serrez la vis de vidange du bol du flotteur.

5. Faites passer le tuyau de vidange entre le boîtier du filtre à air et le couvercle de service du moteur. Installer le capot de service du moteur.

VIDANGE DU RÉSERVOIR DE CARBURANT

Si vous entreposez le générateur pendant plus de six mois, vidangez le réservoir de carburant pour éviter la séparation, la détérioration et les dépôts de carburant dans le système de carburant.

1. Dévissez le bouchon du réservoir de carburant. Retirez le filtre à carburant.

2. À l'aide d'une pompe à essence disponible dans le commerce (non incluse), siphonnez l'essence du réservoir de carburant dans un réservoir d'essence approuvé. N'utilisez PAS de pompe électrique.

Copyright © 2024 Cummins Inc.

3. Réinstaller le filtre à carburant et le bouchon du réservoir de carburant.

4. Démarrez le générateur et laissez-le fonctionner jusqu'à ce que le moteur du générateur s'arrête. Retirez la bougie.

5. Mettez une cuillère à café d'huile moteur dans le cylindre et tirez sur la poignée de recul jusqu'à ce qu'une résistance se fasse sentir. Dans cette position, le piston remonte sur sa course de compression et les deux soupapes sont fermées. Le stockage du moteur dans cette position aidera à prévenir la corrosion interne.

6. Remettez doucement la poignée de recul.

7. Réinstaller la bougie d'allumage. Laissez le soufflet de bougie débranché pour éviter tout démarrage accidentel. Installer le capot de service du moteur.

LE JEU DES SOUPAPES

AVIS

Le contrôle et le réglage du jeu des soupapes doivent être effectués lorsque le moteur est froid.

1. Retirez le couvercle du culbuteur et retirez soigneusement le joint. Si le joint est déchiré ou endommagé, il doit être remplacé.

2. Retirez la bougie d'allumage pour que le moteur puisse tourner plus facilement.

3. Faites tourner le moteur jusqu'au point mort haut (PMH) en tirant lentement sur la poignée de recul. En regardant à travers le trou de la bougie, le piston doit être en haut (les deux soupapes sont fermées).

4. Les deux culbuteurs doivent être desserrés au PMH sur la course de compression. Si ce n'est pas le cas, faites tourner le moteur à 360 °.

5. Insérez une jauge d'épaisseur entre le culbuteur et la tige de soupape pour mesurer le jeu des soupapes.

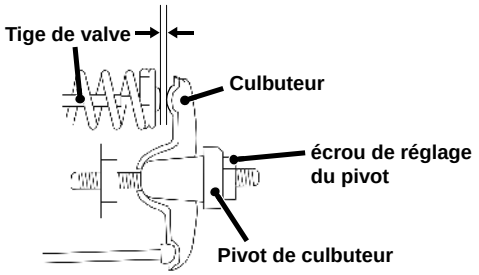

	Soupape d'admission	La soupape d'échappement
Le jeu des soupapes	0.0031 – 0.0047 in. (0.08 – 0.12 mm)	0.0051 – 0.0067 in. (0.13 – 0.17 mm)
Couple	8–12 N•m	8–12 N•m

6. Si un réglage est nécessaire, maintenez le pivot du culbuteur et desserrez l'écrou de réglage du pivot.

7. Tournez le pivot du culbuteur pour obtenir le jeu spécifié. Maintenez le pivot du culbuteur et resserrez l'écrou de réglage du pivot au couple spécifié.

Couple: 106 inch-pound (12 N•m)

8. Exécutez cette procédure pour l'autre vanne.

9. Installez le joint, le couvercle du culbuteur et la bougie d'allumage.

Copyright © 2024 Cummins Inc.

DÉPANNAGE

DÉPANNAGE

PROBLÈME	CAUSE POSSIBLE	CORRECTION
Le moteur ne démarre pas	En panne d'essence.	Ravitailler.
	Mauvais carburant, générateur stocké sans traitement ni vidange d'essence, ou plein d'essence.	Videz le réservoir de carburant. Faites le plein d'essence fraîche.
	Filtre à air sale.	Nettoyez le filtre à air.
	Le niveau d'huile moteur bas a arrêté le générateur.	Si le voyant de niveau d'huile bas est allumé, tournez le commutateur de batterie en position OFF. Ajoutez de l'huile moteur.
	Bougie d'allumage mouillée de carburant (moteur noyé).	Attendez cinq minutes. Mettez l'interrupteur de la batterie en position OFF. Tirez la poignée de recul rapidement plusieurs fois. Si le générateur ne démarre pas, retirez la bougie et séchez.
	Bougie d'allumage défectueuse, encrassée ou mal espacée.	Écartez ou remplacez la bougie. Réinstaller.
	Filtre à carburant obstrué, dysfonctionnement du système d'alimentation, défaillance de la pompe à carburant, dysfonctionnement d'allumage, soupapes bloquées, etc.	Contactez le support Cummins sans frais au 1-800-CUMMINS
	Starter partiellement ouvert ou fermé en raison d'une batterie faible ou déconnectée.	Réglez manuellement le starter. Voir la section Maintenance.
Le moteur démarre, puis s'arrête	En panne d'essence.	Ravitailler.
	Niveau d'huile moteur incorrect.	Vérifiez le niveau d'huile moteur.
	Filtre à air sale.	Nettoyez le filtre à air.
	Carburant contaminé.	Videz le réservoir de carburant. Faites le plein d'essence fraîche.
	Interrupteur de bas niveau d'huile défectueux.	Contactez le support Cummins sans frais au 1-800-CUMMINS
Le moteur manque de puissance	Filtre à air obstrué.	Nettoyez ou remplacez le filtre à air.
	Mauvais carburant, générateur stocké sans traiter ni vidanger l'essence, ou ravitaillé avec de l'essence défectueuse.	Videz le réservoir de carburant. Faites le plein d'essence fraîche.
	Filtre à carburant obstrué, dysfonctionnement du système d'alimentation en carburant, défaillance de la pompe à carburant, dysfonctionnement d'allumage, vannes bloquées, etc.	Contactez le support Cummins sans frais au 1-800-CUMMINS
Le moteur tourne mal ou tourbillonne lorsqu'il est chargé	Filtre à air sale.	Nettoyez le filtre à air.
	Générateur surchargé.	Débranchez certains appareils.
	Outil électrique ou appareil défectueux.	Remplacez ou réparez l'outil ou l'appareil. Arrêtez et redémarrez le moteur.
	Filtre à carburant obstrué, dysfonctionnement du système d'alimentation en carburant, défaillance de la pompe à carburant, dysfonctionnement d'allumage, vannes bloquées, etc.	Contactez le support Cummins sans frais au 1-800-CUMMINS
Pas d'alimentation aux prises CA	La LED OUTPUT READY est éteinte et la LED OVERLOAD est allumée.	Vérifiez la charge CA. Arrêtez et redémarrez le moteur.
		Vérifiez l'entrée d'air. Arrêtez et redémarrez le moteur.
	Disjoncteur / s CA déclenché.	Vérifiez les charges CA et réinitialisez le (s) disjoncteur (s).
	Outil électrique ou appareil défectueux.	Remplacez ou réparez l'outil ou l'appareil. Arrêtez et redémarrez le moteur.
	Générateur défectueux.	Contactez le support Cummins sans frais au 1-800-CUMMINS

Copyright © 2024 Cummins Inc.

NOTES / NOTAS

power.cummins.com

Copyright © 2024 Cummins Inc. All rights reserved.

Cummins, Onan and the “C” logo are registered trademarks of Cummins Inc. and its subsidiaries. Other company, product, or service names may be trademarks or service marks of others.

Specifications are subject to change without notice.

Copyright © 2024 Cummins Inc. Todos los derechos reservados.

Cummins, Onan y el logotipo “C” son marcas registradas de Cummins Inc. y sus subsidiarias. Otros nombres de compañías, productos o servicios pueden ser marcas registradas o marcas de servicio de otros.

Las especificaciones están sujetas a cambios sin previo aviso.

Copyright © 2024 Cummins Inc. Tous droits réservés.

Cummins, Onan et le logo « C » sont des marques déposées de Cummins Inc. et de ses filiales. Les autres noms de société, de produit ou de service peuvent être des marques commerciales ou des marques de service de tiers.

Les spécifications peuvent être modifiées sans préavi